Guide d'utilisation Dell™ Latitude™ D520

A propos de votre ordinateur
Recherche d'informations
Utilisation d'une batterie
Utilisation de l'écran
Utilisation du clavier et de la tablette tactile
Utilisation des fonctions Multimédia
Utilisation de cartes
Configuration d'un réseau
Sécurité de votre ordinateur
Dépannage
Programme de configuration du système
Réinstallation du logiciel
Ajout et remplacement de pièces
Dell™ QuickSet
Déplacement avec votre ordinateur
Obtention d'aide
Caractéristiques
Annexe
Glossaire

Cliquez sur les liens à gauche pour plus d'informations sur les caractéristiques et le fonctionnement de votre ordinateur. Pour plus d'informations sur d'autres documents inclus avec votre ordinateur, consultez la section Recherche d'informations.

Remarques, avis et précautions

REMARQUE : Une REMARQUE fournit des informations importantes qui vous aident à mieux utiliser votre ordinateur.

AVIS : Un AVIS vous avertit d'un risque de dommage matériel ou de perte de données et vous indique comment éviter le problème.

PRÉCAUTION : Une PRÉCAUTION indique un risque potentiel d'endommagement du matériel, de blessure corporelle ou de mort.

Abréviations et sigles

Pour obtenir la liste complète des abréviations et des sigles, reportez-vous au Glossaire.

Si vous avez acheté un ordinateur Dell™ Série n, les références du présent document concernant les systèmes d'exploitation Microsoft® Windows® ne sont pas applicables.

Les informations contenues dans ce document sont sujettes à modification sans préavis.
© 2006 Dell Inc. Tous droits réservés.

La reproduction de ce document, de quelque manière que ce soit, sans l'autorisation écrite de Dell Inc. est strictement interdite.

Marques utilisées dans ce document : *Dell*, le logo *DELL*, *Inspiron*, *Dell Precision*, *Dimension*, *OptiPlex*, *Latitude*, *PowerEdge*, *PowerVault*, *PowerApp*, *ExpressCharge*, *Dell TravelLite*, *Undock & Go*, *et Dell OpenManage* sont des marques de Dell Inc. ; *Core* est une marque de *Intel*, *Pentium* et *Celeron* sont des marques déposées de Intel Corporation ; *Microsoft*, *Outlook* et *Windows* sont des marques déposées de Microsoft Corporation ; *Bluetooth* est une marque déposée de Bluetooth SIG, Inc. et est utilisée par Dell sous licence ; *EMC* est une marque déposée de EMC Corporation; *ENERGY STAR* est une marque déposée de U.S. Environmental Protection Agency. En tant que partenaire du programme ENERGY STAR, Dell a fait en sorte que ce produit réponde aux normes de ce programme en matière de consommation énergétique.

Les autres marques et noms de produits pouvant être utilisés dans ce document sont reconnus comme appartenant à leurs propriétaires respectifs. Dell Inc. rejette tout intérêt propriétaire dans les marques et les noms commerciaux autres que les siens.

Modèle PP17L

Novembre 2006 Rév. A01

Retour à la page du Sommaire

À propos de votre ordinateur

Guide d'utilisation Dell™ Latitude™ D520

- Vue frontale
- Vue de gauche
- Vue de droite
- Vue arrière
- Vue du dessous

Vue frontale

1	écran	2	voyants d'état de l'appareil	3	clavier
4	tablette tactile	5	loquet de l'écran	6	haut-parleurs
7	boutons de la tablette tactile	8	voyants d'état du clavier	9	bouton d'alimentation

écran — Pour plus d'informations sur votre écran, reportez-vous à la section Utilisation de l'écran.

voyants d'état de l'appareil

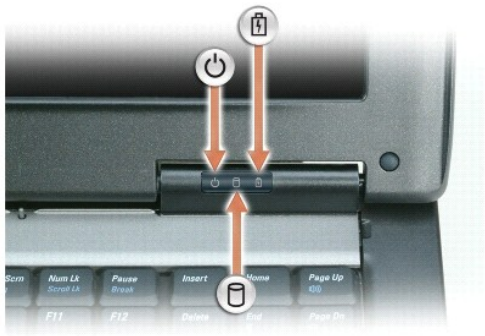

	S'allume lorsque vous mettez l'ordinateur sous tension et clignote lorsque l'ordinateur se trouve en mode Veille.
	S'allume lorsque l'ordinateur lit ou écrit des données. **AVIS :** Pour éviter de perdre des données, n'éteignez jamais l'ordinateur lorsque le voyant clignote.
	S'allume ou clignote également pour indiquer l'état de charge de la batterie.

Si l'ordinateur est branché à une prise secteur, le voyant fonctionne comme suit :

- Vert fixe : la batterie est en cours de charge.
- Vert clignotant : la batterie est presque complètement chargée.

Si l'ordinateur fonctionne sur batterie, le voyant fonctionne comme suit :

- Éteint : la batterie est suffisamment chargée (ou l'ordinateur est éteint).
- Orange clignotant : le niveau de charge de la batterie est faible.
- Orange fixe : le niveau de charge de la batterie est critique.

clavier — Le clavier comprend un pavé numérique ainsi que la touche du logo Windows. Pour plus d'informations sur les raccourcis clavier pris en charge, reportez-vous à la section Combinaisons de touches.

tablette tactile — Assure les mêmes fonctions que la souris. Reportez-vous à la section Tablette tactile pour plus d'informations.

loquet de l'écran — Permet de maintenir l'écran fermé.

haut-parleurs — Pour régler le volume des haut-parleurs intégrés, appuyez sur les raccourcis clavier de contrôle du volume. Pour plus d'informations, reportez-vous à la section Réglage du volume.

boutons de la tablette tactile — Assure les mêmes fonctions que la souris. Reportez-vous à la section Tablette tactile pour plus d'informations.

voyants d'état du clavier

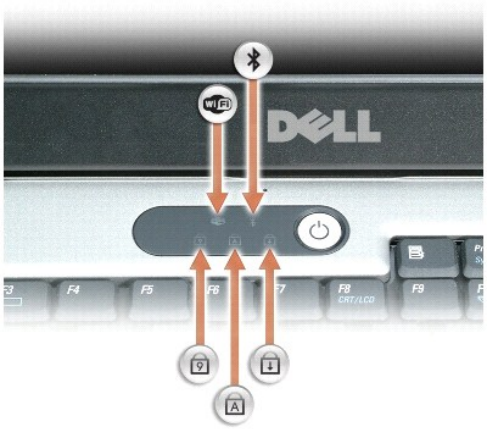

Les voyants verts situés au-dessus du clavier indiquent ce qui suit :

	S'allume lorsque le pavé numérique est activé.
	S'allume lorsque les périphériques sans fil sont activés.
	S'allume lorsque la fonction Majuscules est activée.
	S'allume lorsque la technologie sans fil Bluetooth® est activée. Pour activer ou désactiver la technologie sans fil Bluetooth et d'autres périphériques sans fil, appuyez sur <Fn><F2>.

	REMARQUE : La technologie sans fil Bluetooth étant une fonction facultative sur votre ordinateur, l'icône ne s'allume que si vous avez commandé cette technologie sans fil en même temps que votre ordinateur. Pour plus d'informations, consultez la documentation livrée avec la technologie sans fil Bluetooth.
	S'allume lorsque la fonction Arrêt défil est activée.

bouton d'alimentation — Appuyez sur le bouton d'alimentation pour mettre l'ordinateur sous tension ou sortir du mode d'économie d'énergie (reportez-vous à la section Modes d'économie d'énergie).

AVIS : Afin d'éviter de perdre des données, éteignez l'ordinateur en procédant à un arrêt du système d'exploitation Microsoft® Windows® plutôt qu'en appuyant sur le bouton d'alimentation.

Si l'ordinateur ne répond plus, appuyez sur le bouton d'alimentation et maintenez-le enfoncé jusqu'à ce que l'ordinateur s'éteigne complètement (cela peut prendre plusieurs secondes).

Vue de gauche

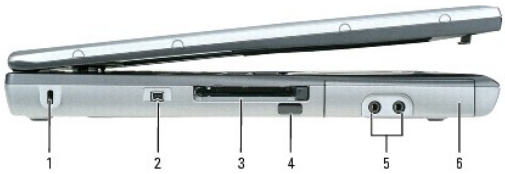

1	emplacement pour câble de sécurité	2	connecteur IEEE 1394	3	logement d'extension de carte PC/ExpressCard
4	capteur infrarouge	5	connecteurs audio (2)	6	disque dur

REMARQUE : Le ventilateur se met en marche lorsque l'ordinateur chauffe. Il se peut que le ventilateur fasse du bruit ; cela est tout à fait normal et ne signifie en aucun cas que le ventilateur ou l'ordinateur est défectueux.

emplacement pour câble de sécurité — Permet de rattacher à l'ordinateur un dispositif antivol disponible dans le commerce. Pour plus d'informations, reportez-vous aux instructions fournies avec le dispositif.

AVIS : Avant d'acheter un dispositif antivol, assurez-vous qu'il correspond au type d'emplacement pour câble de sécurité de votre ordinateur.

connecteur IEEE 1394 — Permet de relier des périphériques qui prennent en charge des vitesses de transfert ultra rapides IEEE 1394, par exemple des caméras vidéo numériques.

logement d'extension de carte PC/ExpressCard — Peut recevoir une carte PC, par exemple un modem ou adaptateur réseau, ou une carte ExpressCard dans un adaptateur. Votre ordinateur est livré avec un cache en plastique dans le logement. Pour plus d'informations, reportez-vous à la section Installation d'une carte PC ou ExpressCard.

capteur infrarouge — Permet de transférer des fichiers de votre ordinateur vers un autre appareil compatible infrarouge, sans utiliser de câble.

L'ordinateur vous est livré capteur désactivé. Vous pouvez utiliser le programme de configuration du système (reportez-vous à la section Programme de configuration du système) pour activer le capteur infrarouge. Pour plus d'informations sur le transfert de données, consultez l'*Aide* de Windows, le Centre d'aide et de support ou la documentation fournie avec votre périphérique infrarouge. Pour savoir comment accéder au Centre d'aide et de support, reportez-vous à la section Centre d'aide et de support Windows.

connecteurs audio

Raccordez un casque ou des haut-parleurs au connecteur 🎧 .
Raccordez un microphone au connecteur 🎤 .

disque dur — Stocke les logiciels et les données.

Vue de droite

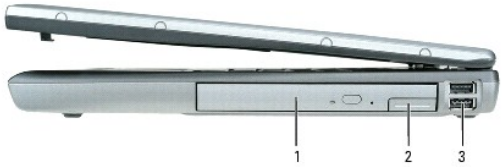

1	baie média	2	loquet de fermeture du périphérique	3	connecteurs USB (2)

baie média — Vous pouvez installer des périphériques, tels qu'un lecteur optique, une deuxième batterie ou un module Dell TravelLite™ dans la baie média. Pour plus d'informations, reportez-vous à la section Baie média.

loquet de fermeture du périphérique — Permet de dégager le périphérique de la baie média. Reportez-vous à la section Baie média pour des instructions.

connecteurs USB

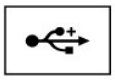	Permettent de connecter des périphériques USB, tels qu'une souris, un clavier ou une imprimante. Vous pouvez également relier un lecteur de disquette optionnel directement au connecteur USB à l'aide du câble de lecteur de disquette fourni en option.

Vue arrière

PRÉCAUTION : Ne bloquez pas les entrées d'air de l'ordinateur et n'insérez pas d'objets dedans ; évitez également toute accumulation de poussière. Ne placez pas l'ordinateur dans un environnement peu aéré, tel qu'une mallette fermée, lorsque celui-ci fonctionne. Le manque de ventilation risquerait de causer un incendie ou d'endommager l'ordinateur.

1	connecteurs USB (2)	2	connecteur modem (RJ-11)	3	connecteur réseau (RJ-45)
4	connecteur de sortie TV S-vidéo	5	connecteur série	6	connecteur vidéo

7	connecteur d'adaptateur secteur	8	entrées d'air		

connecteurs USB

	Permettent de connecter des périphériques USB, tels qu'une souris, un clavier ou une imprimante. Vous pouvez également relier un lecteur de disquette optionnel directement au connecteur USB à l'aide du câble de lecteur de disquette fourni en option.

connecteur modem (RJ-11)

	Si vous avez commandé le modem interne en option, connectez la ligne téléphonique au connecteur modem. Pour plus d'informations sur l'utilisation du modem, consultez la documentation en ligne correspondante fournie avec votre ordinateur. Reportez-vous à la section Recherche d'informations pour savoir comment accéder aux guides de l'utilisateur en ligne.

connecteur réseau (RJ-45)

AVIS : Le connecteur réseau est légèrement plus grand que le connecteur modem. Pour éviter d'endommager l'ordinateur, ne connectez pas de ligne téléphonique au connecteur réseau.

	Permet de relier l'ordinateur à un réseau. Les deux voyants situés près du connecteur indiquent l'état de connexion et le transfert d'informations pour les communications de réseau câblé. Pour plus d'informations sur l'utilisation de la carte réseau, reportez-vous au guide d'utilisation de l'appareil fourni avec votre ordinateur. Reportez-vous à la section Recherche d'informations.

connecteur de sortie TV S-vidéo

	Permet de relier l'ordinateur à un téléviseur. Pour plus d'informations, reportez-vous à la section Connexion de votre ordinateur à un téléviseur ou un périphérique audio.

connecteur série

	Permet de brancher des périphériques série, tels qu'une souris ou un ordinateur de poche.

connecteur vidéo

	Permet de connecter un moniteur externe. Pour plus d'informations, reportez-vous à la section Utilisation de l'écran.

connecteur d'adaptateur secteur — Sert à relier l'adaptateur secteur à l'ordinateur.

Cet adaptateur convertit le courant alternatif en courant continu qui est utilisé par l'ordinateur. Vous pouvez brancher l'adaptateur secteur sur votre ordinateur, que ce dernier soit allumé ou éteint.

PRÉCAUTION : L'adaptateur secteur fonctionne avec les tensions secteur disponibles dans le monde entier. Cependant, les connecteurs et les rampes d'alimentation varient selon les pays. L'utilisation d'un câble non compatible ou le branchement incorrect du câble sur la rampe d'alimentation ou la prise secteur peut provoquer un incendie ou endommager l'équipement.

AVIS : Lorsque vous déconnectez l'adaptateur secteur de l'ordinateur, tenez le connecteur du câble de l'adaptateur, pas le câble lui-même, et tirez dessus fermement mais sans forcer, afin d'éviter de l'endommager.

entrées d'air — Un ventilateur interne fait circuler de l'air à l'intérieur de l'ordinateur, évitant ainsi la surchauffe des composants.

REMARQUE : Le ventilateur se met en marche lorsque l'ordinateur chauffe. Il se peut que le ventilateur fasse du bruit ; cela est tout à fait normal et ne signifie en aucun cas que le ventilateur ou l'ordinateur est défectueux.

PRÉCAUTION : Ne bloquez pas les entrées d'air de l'ordinateur et n'insérez pas d'objets dedans ; évitez également toute accumulation de poussière. Ne placez pas l'ordinateur dans un environnement peu aéré, tel qu'une mallette fermée, lorsque celui-ci fonctionne. Le manque de ventilation risquerait de causer un incendie ou d'endommager l'ordinateur.

Vue du dessous

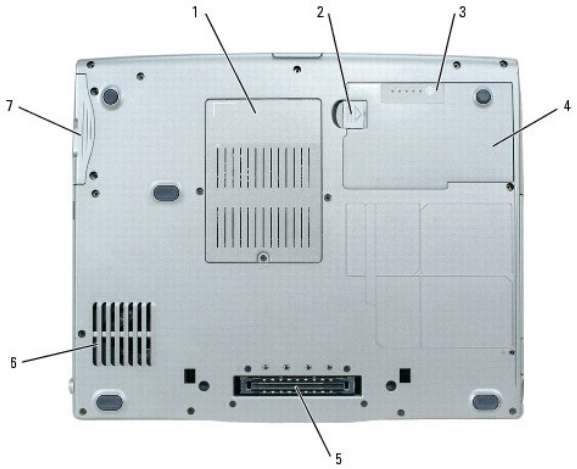

1	capot de module mémoire/modem/carte Mini PCI de réseau sans fil/pile bouton	2	loquet de fermeture de la baie de batterie	3	indicateur de charge de la batterie
4	batterie	5	connecteur de station d'accueil	6	entrées d'air
7	disque dur				

capot de module mémoire/modem/carte Mini PCI de réseau sans fil/pile bouton — Recouvre le compartiment qui accueille un module mémoire, le modem, la carte Mini PCI de réseau sans fil et la pile bouton. Pour plus d'informations, reportez-vous à la section Ajout et remplacement de pièces.

loquet de fermeture de la baie de batterie — Libère la batterie. Pour obtenir des instructions, reportez-vous à la section Utilisation d'une batterie.

jauge de charge de la batterie — Fournit des informations sur le niveau de charge de la batterie. Pour plus d'informations, reportez-vous à la section Utilisation d'une batterie.

batterie — Quand une batterie est installée, vous pouvez utiliser l'ordinateur sans le brancher au secteur. Pour plus d'informations, reportez-vous à la section Utilisation d'une batterie.

connecteur de station d'accueil — Sert à relier l'ordinateur de poche à sa station d'accueil. Pour plus d'informations, consultez la documentation qui accompagne la station d'accueil.

AVIS : Votre ordinateur est muni de la technologie Undock & Go™ qui permet le retrait de l'ordinateur de sa station d'accueil sans avoir à passer en mode Veille. L'ordinateur ne passe pas automatiquement en mode Veille lorsqu'il est hors-station ; vérifiez que les paramètres du panneau de configuration **Options d'alimentation** n'empêchent pas son passage en mode Veille. Si vous modifiez le panneau de configuration **Options d'alimentation** pour empêcher l'ordinateur de passer en mode Veille, vous augmentez fortement les risques de détérioration rapide de la batterie et de surchauffe de l'appareil.

entrées d'air — Un ventilateur interne fait circuler de l'air à l'intérieur de l'ordinateur, évitant ainsi la surchauffe des composants.

REMARQUE : Le ventilateur se met en marche lorsque l'ordinateur chauffe. Il se peut que le ventilateur fasse du bruit ; cela est tout à fait normal et ne signifie en aucun cas que le ventilateur ou l'ordinateur est défectueux.

PRÉCAUTION : Ne bloquez pas les entrées d'air de l'ordinateur et n'insérez pas d'objets dedans ; évitez également toute accumulation de poussière. Ne placez pas l'ordinateur dans un environnement peu aéré, tel qu'une mallette fermée, lorsque celui-ci fonctionne. Le manque de ventilation risquerait de causer un incendie ou d'endommager l'ordinateur.

disque dur — Stocke les logiciels et les données.

Retour à la page du Sommaire

Retour à la page du Sommaire

Annexe

Guide d'utilisation Dell™ Latitude™ D520

- Nettoyage de votre ordinateur
- Caractéristiques Macrovision
- Réglementations FCC (États-Unis uniquement)

Nettoyage de votre ordinateur

PRÉCAUTION : Avant de commencer toute procédure de cette section, suivez les consignes de sécurité du *Guide d'information sur le produit*.

Ordinateur, clavier et écran

PRÉCAUTION : Avant de nettoyer l'ordinateur, débranchez la prise secteur et retirez toute batterie installée. Nettoyez votre ordinateur avec un tissu doux et humecté avec de l'eau. N'utilisez pas de liquide ni d'aérosol nettoyants, ceux-ci peuvent contenir des substances inflammables.

- Utilisez une bombe aérosol d'air comprimé pour chasser la poussière qui se trouve entre les touches du clavier.

AVIS : Pour éviter d'endommager l'ordinateur ou l'écran, ne vaporisez pas de liquide de nettoyage directement sur l'écran. N'utilisez que des produits conçus spécialement pour le nettoyage des écrans et suivez les instructions livrées avec le produit.

- Imbibez un chiffon doux, non pelucheux, avec de l'eau ou une solution de nettoyage pour écrans et nettoyez l'écran.
- Humidifiez un chiffon doux et non pelucheux à l'eau et essuyez le clavier et l'écran. Ne laissez pas l'eau du chiffon s'insérer entre la tablette tactile et le repose-mains qui l'entoure.

Tablette tactile

1. Mettez hors tension votre ordinateur.
2. Débranchez les périphériques reliés à l'ordinateur ainsi que les prises électriques correspondantes.
3. Retirez les batteries installées (reportez-vous à la section Remplacement de la batterie).
4. Humidifiez un chiffon doux et non pelucheux à l'eau pure et essuyez doucement la surface de la tablette tactile. Ne laissez pas l'eau du chiffon s'insérer entre la tablette tactile et le repose-mains qui l'entoure.

Lecteur de disquette

AVIS : Ne tentez pas de nettoyer les têtes du lecteur à l'aide d'un coton-tige. Vous pourriez désaligner les têtes et empêcher le bon fonctionnement du lecteur.

Nettoyez votre lecteur de disquette à l'aide d'un kit de nettoyage du commerce. Ces kits contiennent des disquettes prétraitées spéciales permettant d'éliminer les poussières accumulées en fonctionnement normal.

CD et DVD

AVIS : Utilisez toujours de l'air comprimé pour nettoyer la lentille du lecteur de CD/DVD, et suivez les instructions livrées avec la bombe d'air comprimé. Ne touchez jamais la lentille du lecteur.

En cas de problème, par exemple patinage, ou de qualité de lecture de vos CD ou DVD, essayez de nettoyer les disques.

1. Maintenez le disque par le bord extérieur. Vous pouvez aussi le tenir par le bord intérieur du trou central.

AVIS : Pour éviter d'endommager la surface, n'essuyez pas le disque de façon circulaire.

2. À l'aide d'un chiffon doux et non pelucheux, essuyez doucement la face inférieure du disque (à l'opposé de l'étiquette) de façon rectiligne, du centre au bord du disque.

Pour les poussières tenaces, essayez de l'eau ou de l'eau savonneuse. Vous pouvez aussi acheter des produits du commerce permettant de nettoyer les disquettes et assurant une protection contre la poussière, les empreintes de doigts et les rayures. Les produits de nettoyage destinés aux CD conviennent aussi aux DVD.

Caractéristiques Macrovision

Ce produit intègre une technologie de protection des droits d'auteur qui est protégée par des brevets américains et d'autres droits de propriété intellectuelle. L'utilisation de cette technologie de protection des droits d'auteur est soumise à l'autorisation de Macrovision ; elle est destinée exclusivement à une utilisation domestique et à des opérations limitées de visualisation, sauf autorisation particulière de Macrovision. L'ingénierie inverse et le désassemblage sont interdits.

Réglementations FCC (États-Unis uniquement)

FCC Class B

Cet équipement crée, utilise et peut émettre de l'énergie de fréquence radio et peut, s'il n'est pas installé et utilisé conformément aux instructions du guide du fabricant, être la cause de perturbations des réceptions radio et de télévision. Cet équipement a été testé et déclaré conforme aux limites des appareils numériques de classe B définies à l'alinéa 15 du règlement de la FCC.

Ce périphérique est conforme à l'alinéa 15 du règlement de la FCC. Son fonctionnement est soumis aux deux conditions suivantes :

1. Cet appareil ne doit pas émettre d'interférences nuisibles.
2. Cet appareil doit accepter toutes les interférences qu'il reçoit, y compris celles qui peuvent perturber son fonctionnement.

AVIS : Les réglementations de la FCC prévoient que les changements ou modifications non explicitement approuvés par Dell Inc. peuvent annuler vos droits à utiliser cet équipement.

Ces limites ont été conçues pour fournir une protection raisonnable contre les interférences nuisibles dans un milieu résidentiel. Cependant, la possibilité d'interférence d'une installation particulière n'est pas entièrement exclue. Si cet équipement crée effectivement des interférences nuisibles pour la réception radio et télévision, ce qui peut être déterminé en allumant et en éteignant l'équipement, vous êtes encouragé à essayer de corriger les interférences en prenant une ou plusieurs des mesures suivantes :

- Réorientez l'antenne de réception.
- Déplacez le système par rapport au récepteur.
- Éloignez le système du récepteur.
- Branchez le système sur une prise différente pour que le récepteur se trouve sur un autre circuit.

Si nécessaire, consultez un technicien de Dell Inc. ou un technicien radio/télévision expérimenté qui pourra suggérer d'autres mesures.

Les informations suivantes sont fournies sur le ou les appareils couverts dans ce document conformément aux réglementations de la FCC :

Nom du produit :	Dell™ Latitude™ D520
Numéro de modèle :	PP17L
Nom du fabricant :	Dell Inc. Worldwide Regulatory Compliance & Environmental Affairs One Dell Way Round Rock, TX 78682 USA 512-338-4400

Retour à la page du Sommaire

Retour à la page du Sommaire

Utilisation d'une batterie

Guide d'utilisation Dell™ Latitude™ D520

- Performances de la batterie
- Vérification de la charge de la batterie
- Économie d'énergie sur batterie
- Modes de gestion d'énergie
- Configuration des paramètres de gestion d'énergie
- Charge de la batterie
- Remplacement de la batterie
- Stockage de la batterie

Performances de la batterie

REMARQUE : Pour plus d'informations sur la garantie Dell de votre ordinateur, reportez-vous au *Guide d'information produit* ou à la page de garantie livrée avec votre ordinateur.

Pour un fonctionnement optimal et afin de préserver les paramètres du BIOS, laissez la batterie principale installée en permanence dans votre ordinateur portable Dell™. Votre ordinateur est livré avec une batterie, installée dans la baie.

REMARQUE : La batterie peut ne pas être chargée à fond, utilisez donc l'adaptateur secteur pour relier votre ordinateur neuf à une prise électrique lors de sa première utilisation. Pour de meilleurs résultats, utilisez l'ordinateur sur l'adaptateur secteur jusqu'à la charge complète de la batterie. Pour consulter l'état de charge de la batterie, accédez au **Panneau de configuration**→ **Options d'alimentation**, cliquez sur, puis sur l'onglet **Jauge de batterie**.

REMARQUE : L'autonomie de la batterie (la période durant laquelle la batterie reste chargée) diminue avec le temps. Selon la fréquence d'utilisation et les conditions de fonctionnement de la batterie, il est possible que vous deviez en acheter une autre au cours de la durée de vie de votre ordinateur.

L'autonomie de la batterie varie en fonction de l'utilisation. Vous pouvez installer une seconde batterie en option dans la baie média, et ce pour augmenter la durée de fonctionnement de façon significative.

Cette durée est considérablement réduite par l'exécution de certaines opérations, notamment, sans que cela soit limitatif :

- Utilisation de lecteurs optiques
- Utilisation de périphériques de communication sans fil, cartes PC, ExpressCard, cartes mémoire ou périphériques USB
- Utilisation de réglages élevés d'affichage et de luminosité, d'économiseurs d'écran en 3D ou d'autres programmes gourmands en ressources, tels que des jeux en 3D
- Comment faire fonctionner l'ordinateur en mode Performances maximales (reportez-vous à la section Configuration des paramètres de gestion d'énergie)

REMARQUE : Il est recommandé de connecter l'ordinateur à une prise secteur lorsque vous gravez un CD ou DVD.

Vous pouvez vérifier le niveau de charge de la batterie avant d'installer la batterie dans l'ordinateur (reportez-vous à la section Vérification de la charge de la batterie). Vous pouvez également définir des options de gestion de l'alimentation afin que l'ordinateur vous alerte lorsque le niveau de charge de la batterie est faible (reportez-vous à la section Configuration des paramètres de gestion d'énergie).

PRÉCAUTION : L'utilisation d'une batterie non compatible peut accroître le risque d'incendie ou d'explosion. Ne remplacez la batterie que par une batterie compatible achetée auprès de Dell. La batterie au lithium-ion est conçue pour fonctionner avec votre ordinateur Dell. N'utilisez pas de batterie provenant d'un autre ordinateur.

PRÉCAUTION : Ne jetez pas les batteries avec les ordures ménagères. Lorsque votre batterie ne tient plus sa charge, contactez votre service municipal de traitement des déchets pour savoir comment vous en débarrasser. Consultez la section «Mise au rebut de la batterie» du *Guide d'information sur le produit*.

PRÉCAUTION : Une utilisation inadéquate de la batterie peut augmenter le risque d'incendie ou de brûlure chimique. Prenez soin de ne pas la percer, l'incinérer, la démonter ou l'exposer à une température supérieure à 60° C (140° F). Rangez la batterie hors de portée des enfants. Manipulez les batteries endommagées ou percées avec d'extrêmes précautions. Les batteries endommagées peuvent fuir et causer des dommages ou des blessures.

Vérification de la charge de la batterie

La jauge de batterie Dell QuickSet, la **fenêtre de jauge** de Microsoft Windows et l'icône , l'indicateur de charge de la batterie, ainsi que l'alerte en cas de niveau de batterie faible fournissent des informations sur le niveau de charge de la batterie.

Jauge de batterie Dell™ QuickSet

Si Dell QuickSet est installé, appuyez sur <Fn><F3> pour afficher la jauge de batterie QuickSet. La jauge de batterie affiche l'état, l'usure de la batterie, le niveau de charge et le temps de charge de la batterie de votre ordinateur.

Pour plus d'informations sur QuickSet, cliquez avec le bouton droit de la souris sur l'icône de la barre des tâches, puis cliquez sur **Aide**.

Jauge d'alimentation de Microsoft® Windows®

La jauge de Windows indique la charge de batterie restante. Pour consulter la jauge, double-cliquez sur l'icône de la barre des tâches.

Si l'ordinateur est branché sur le secteur, une icône apparaît.

Indicateur de charge

En appuyant une fois sur ou en *maintenant enfoncé* le bouton d'état de la jauge de charge de la batterie, vous pouvez contrôler :

- Charge de la batterie (contrôle en enfonçant et *relâchant* le bouton d'état)
- Usure de la batterie (contrôle en *maintenant enfoncé* le bouton d'état)

La durée de fonctionnement sur batterie dépend largement du nombre de charges. Après quelques centaines de cycles de charge et décharge, les batteries perdent une partie de leur capacité — c'est l'usure de la batterie. Une batterie peut donc affichée un état «chargé» tout en conservant une capacité de charge réduite (usure).

Vérification de la charge de la batterie

Pour vérifier la charge de la batterie, *enfoncez et relâchez* le bouton d'état sur la jauge de charge pour allumer les témoins de niveau de charge. Chaque voyant représente environ 20 pour cent de la charge totale de la batterie. S'il reste, par exemple, 80 pour cent de la charge de la batterie, quatre des voyants sont allumés. Si aucun voyant n'est allumé, la batterie est complètement déchargée.

Vérification de l'usure de la batterie

REMARQUE : Vous pouvez vérifier la durée de vie de la batterie de deux façons : par la jauge de charge sur la batterie comme indiqué ci-dessous ou par la jauge de Dell QuickSet. Pour plus d'informations sur QuickSet, cliquez avec le bouton droit de la souris sur l'icône dans la barre des tâches, puis cliquez sur **Aide**.

Pour vérifier l'usure de la batterie par la jauge de charge, *maintenez enfoncé* le bouton d'état sur la jauge de charge de la batterie pendant au moins 3<:hs>secondes. Si aucun voyant ne s'allume, la batterie est en bon état et elle dispose encore de plus de 80 pour cent de sa capacité de charge d'origine. Chaque voyant signale une dégradation supplémentaire. Si cinq voyants s'allument, la batterie dispose de moins de 60 pour cent de sa capacité de charge et vous devez envisager son remplacement. Reportez-vous à la section Caractéristiques pour plus d'informations sur le temps de fonctionnement de la batterie.

Alerte de batterie faible

AVIS : Pour éviter la perte ou la dégradation de vos données, enregistrez votre travail immédiatement après avoir reçu une alerte de niveau de batterie faible. Connectez ensuite l'ordinateur à une prise secteur. Si la batterie est complètement déchargée, le mode Mise en veille prolongée est automatiquement activé.

Par défaut, une fenêtre pop-up vous avertit quand la charge de la batterie est épuisée à environ 90 pour cent. Vous pouvez modifier les réglages de l'alerte de batterie dans QuickSet ou la fenêtre **Propriétés de Options d'alimentation**. Reportez-vous à la section Configuration des paramètres de gestion d'énergie pour plus d'informations sur l'accès à QuickSet ou la fenêtre **Propriétés de Options d'alimentation**.

Économie d'énergie sur batterie

Les méthodes suivantes permettent d'économiser la batterie :

- Branchez l'ordinateur sur une prise électrique chaque fois que c'est possible, parce que la durée de vie de la batterie dépend largement du nombre d'utilisations et de charges.
- Placez l'ordinateur en mode Veille ou Mise en veille prolongée quand vous ne vous en servez pas pendant assez longtemps (reportez-vous à la section Modes de gestion d'énergie).
- Utilisez l'Assistant Gestion d'énergie pour sélectionner des options permettant d'optimiser l'autonomie de l'ordinateur. Ces options peuvent être modifiées à l'appui sur le bouton d'alimentation, à la fermeture de l'écran ou à l'appui sur <Fn><Echap>.

REMARQUE : Reportez-vous à la section Modes de gestion d'énergie pour plus d'informations sur l'économie d'énergie sur batterie.

Modes de gestion d'énergie

Mode Veille

Le mode veille économise l'énergie en éteignant l'écran et le disque dur après une période d'inactivité (délai d'attente). Quand l'ordinateur quitte le mode veille, il revient dans le même état qu'avant cette entrée dans le mode veille.

AVIS : Si votre ordinateur tombe en panne de batterie sans alimentation secteur en mode veille, il peut perdre des données.

Pour entrer en mode veille :

- Cliquez sur **Démarrer**→ **Arrêter**→ **Mettre en veille**.

  ou

- Selon les options de gestion de l'alimentation configurées dans la fenêtre **Propriétés de Options d'alimentation** ou l'assistant de gestion d'énergie QuickSet, utilisez une des méthodes suivantes :
  - Appuyez sur le bouton d'alimentation.
  - Fermez l'écran.
  - Appuyez sur <Fn><Echap>.

Pour quitter le mode veille, appuyez sur le bouton d'alimentation ou ouvrez l'écran, selon les options définies dans la gestion d'alimentation. Il est impossible de faire quitter le mode veille par l'ordinateur en appuyant sur une touche ou en touchant la tablette tactile.

Mode Mise en veille prolongée

Le mode Mise en veille prolongée économise l'énergie en copiant les données du système sur une zone réservée du disque dur avant d'arrêter complètement l'ordinateur. A la sortie du mode Mise en veille prolongée, celui-ci revient dans l'état où il se trouvait avant d'entrer dans ce mode.

AVIS : Il est impossible de retirer des périphériques ou de sortir l'ordinateur de sa station d'accueil tant qu'il est en mode Mise en veille prolongée.

Votre ordinateur entre en mode Mise en veille prolongée si le niveau de charge de la batterie devient critique.

Pour entrer manuellement en mode Mise en veille prolongée :

- Cliquez sur **Démarrer**→ **Arrêter l'ordinateur**, appuyez et maintenez enfoncée la touche <Maj>, puis cliquez sur **Veille prolongée**.

  ou

- Selon les options de gestion de l'alimentation configurées dans la fenêtre **Propriétés de Options d'alimentation** ou l'assistant de gestion d'énergie QuickSet, utilisez une des méthodes suivantes pour passer en mode Mise en veille prolongée :
  - Appuyez sur le bouton d'alimentation.
  - Fermez l'écran.
  - Appuyez sur <Fn><Echap>.

REMARQUE : Certaines cartes PC ou ExpressCard peuvent ne pas fonctionner correctement lorsque l'ordinateur sort du mode Mise en veille prolongée. Retirez et réinsérez la carte (reportez-vous à la section Installation d'une carte PC ou ExpressCard), ou redémarrez simplement votre ordinateur.

Pour quitter le mode Mise en veille prolongée, appuyez sur le bouton d'alimentation. Un court instant peut être nécessaire pour quitter le mode Mise en veille prolongée. Il est impossible de faire quitter le mode Mise en veille prolongée par l'ordinateur en appuyant sur une touche ou en touchant la tablette tactile. Pour plus d'informations sur le mode Mise en veille prolongée, reportez-vous à la documentation livrée avec votre système d'exploitation.

Configuration des paramètres de gestion d'énergie

Vous pouvez utiliser l'assistant de gestion d'énergie QuickSet ou les Propriétés de Options d'alimentation Windows pour configurer les paramètres de gestion d'énergie de votre ordinateur.

- Pour accéder à l'assistant Gestion d'énergie QuickSet, faites un double-clic sur l'icône dans la barre des tâches. Pour plus d'informations sur QuickSet, cliquez sur le bouton **Aide** de l'assistant Gestion d'énergie.
- Pour accéder à la fenêtre **Propriétés de Options d'alimentation**, cliquez sur le bouton **Démarrer**→ **Panneau de configuration**→ **Performances et maintenance**→ **Options d'alimentation**. Pour plus d'informations sur les champs de la fenêtre Propriétés de Options d'alimentation, cliquez sur l'icône point d'interrogation de la barre de titre puis sur la zone correspondant aux informations nécessaires.

Charge de la batterie

REMARQUE : À l'aide de Dell™ ExpressCharge™, l'adaptateur secteur charge une batterie complètement déchargée à 80 pour cent en environ 1 heure et à 100 pour cent en environ 2 heures, lorsque l'ordinateur est éteint. La durée de charge est plus longue lorsque l'ordinateur est allumé. Vous pouvez laisser la batterie dans l'ordinateur aussi longtemps que vous le souhaitez. Les circuits internes de la batterie préviennent toute surcharge.

Lorsque vous branchez l'ordinateur sur une prise secteur ou installez une batterie pendant que l'ordinateur est branché sur une prise secteur, l'ordinateur

vérifie le niveau de charge et la température de la batterie. Au besoin, l'adaptateur secteur charge alors la batterie et maintient le niveau de charge.

Si la batterie est chaude parce qu'elle se trouvait dans l'ordinateur ou en raison de la température extérieure, il est probable qu'elle ne se charge pas lorsque vous branchez l'ordinateur sur une prise secteur.

Si le voyant clignote alternativement vert et orange, la batterie est trop chaude pour être chargée. Débranchez l'ordinateur de la prise secteur et laissez refroidir l'ordinateur et la batterie jusqu'à ce qu'ils atteignent la température ambiante. Branchez alors l'ordinateur sur une prise secteur et continuez à charger la batterie.

Pour plus d'informations sur la résolution des problèmes liés à la batterie, reportez-vous à la section Problèmes d'alimentation.

Remplacement de la batterie

PRÉCAUTION : Avant d'effectuer ces procédures, éteignez l'ordinateur, débranchez l'adaptateur secteur de la prise murale et de l'ordinateur, débranchez le modem de la prise murale et de l'ordinateur, et retirez les câbles externes de votre ordinateur.

PRÉCAUTION : L'utilisation d'une batterie non compatible peut accroître le risque d'incendie ou d'explosion. Ne remplacez la batterie que par une batterie compatible achetée auprès de Dell. La batterie est conçue pour fonctionner avec votre ordinateur Dell. N'utilisez pas de batterie provenant d'un autre ordinateur.

AVIS : Vous devez retirer tous les câbles externes de l'ordinateur pour éviter tout dommage possible aux connecteurs. Pour plus d'informations sur la deuxième batterie de la baie média, reportez-vous à la section Utilisation des fonctions Multimédia.

Pour retirer la batterie :

1. Si l'ordinateur est connecté à une station d'accueil (amarré), déconnectez-le. Pour obtenir des instructions, consultez la documentation qui accompagne la station d'accueil.
2. Assurez-vous que l'ordinateur est éteint.
3. Faites glisser le loquet de la baie de batterie sur le fond de l'ordinateur jusqu'au clic du loquet.
4. Soulever la batterie pour la sortir de l'ordinateur à l'aide de la languette sur cette batterie.

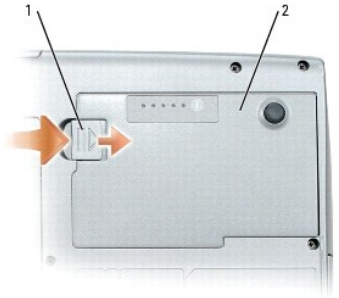

1	loquet de fermeture de la baie de batterie	2	batterie		

Pour reposer la batterie, insérez-la dans la baie et appuyez jusqu'au clic du loquet de fermeture de la baie.

Stockage de la batterie

Retirez la batterie de l'ordinateur lorsque vous rangez ce dernier pendant une période prolongée. Sinon, la batterie finira par se décharger. Après une longue période de stockage, rechargez complètement la batterie avant de l'utiliser (reportez-vous à la section Charge de la batterie).

Retour à la page du Sommaire

Retour à la page du Sommaire

Utilisation de cartes

Guide d'utilisation Dell™ Latitude™ D520

- Types de carte
- Caches de carte
- Cartes dépassantes
- Installation d'une carte PC ou ExpressCard
- Retrait d'une carte ou d'un cache

Types de carte

Pour plus d'informations sur les types de carte, reportez-vous à la section Caractéristiques.

REMARQUE : Une carte PC n'est pas un périphérique d'amorçage.

Le logement de carte PC/ExpressCard a un connecteur qui peut recevoir une carte de type I ou de type II, ainsi qu'un adaptateur pour une ExpressCard de 34 mm. Le logement de carte PC/ExpressCard prend en charge la technologie CardBus et les cartes PC dépassantes. Le «type» d'une carte correspond à son épaisseur, non à sa fonction.

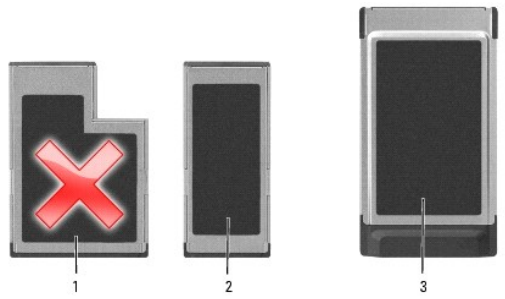

1	ExpressCard 54 mm (non prise en charge)	2	ExpressCard 34 mm (prise en charge avec adaptateur)	3	Carte PC (prise en charge)

Caches de carte

Votre ordinateur est livré avec un cache en plastique dans les logements de carte. Les caches protègent les logements non utilisés contre la poussière et les particules en suspens. Conservez le cache pour l'utiliser lorsqu'il n'y a pas de carte installée dans le logement. Les caches provenant d'autres ordinateurs ne sont pas adaptés à votre ordinateur. Pour retirer le cache, reportez-vous à la section Retrait d'une carte ou d'un cache.

Cartes dépassantes

Une carte dépassante (un adaptateur pour réseau sans fil, par exemple) est plus longue qu'une carte standard et dépasse de l'ordinateur. Lorsque vous utilisez des cartes dépassantes, prenez les précautions suivantes :

- Veillez à ce que rien ne vienne heurter la partie exposée d'une carte dépassante installée. Cela pourrait en effet endommager la carte système.
- Retirez toujours la carte dépassante avant d'emballer l'ordinateur dans sa mallette de transport.

Installation d'une carte PC ou ExpressCard

Vous pouvez insérer une carte PC ou ExpressCard de 34 mm (avec adaptateur) dans l'ordinateur en fonctionnement. Celui-ci détecte automatiquement la carte.

Les cartes sont généralement marquées d'un symbole (un triangle ou une flèche, par exemple) pour indiquer l'extrémité à insérer dans le logement. Les cartes sont conçues pour éviter une mauvaise insertion. Si l'orientation de la carte n'est pas claire, consultez la documentation livrée avec la carte.

PRÉCAUTION : Avant de commencer toute procédure de cette section, suivez les consignes de sécurité du *Guide d'information sur le produit*.

Carte PC

1. Tenez la carte, le symbole d'orientation pointant vers le logement et le côté supérieur de la carte orienté vers le haut. Le loquet devra peut-être être en position ouverte avant d'insérer la carte.

2. Faites glisser la carte dans le logement jusqu'à ce qu'elle soit complètement engagée dans le connecteur.

   Si vous sentez une trop grande résistance, ne forcez pas. Vérifiez l'orientation de la carte, puis faites une nouvelle tentative.

L'ordinateur reconnaît la plupart des cartes et charge automatiquement le pilote de périphérique approprié. Si le programme de configuration vous indique de charger les pilotes du fabricant, utilisez la disquette ou le CD accompagnant la carte PC.

ExpressCard

REMARQUE : Votre ordinateur n'assure la prise en charge d'une ExpressCard 34 mm qu'avec un adaptateur. Votre ordinateur n'assure pas la prise en charge des ExpressCard de 54 mm.

1. Avec l'ExpressCard de 34 mm insérée dans son adaptateur, maintenez la carte symbole d'orientation vers le logement de carte PC/ExpressCard et sommet de la carte vers le haut. Le loquet devra peut-être être en position ouverte avant d'insérer la carte.

2. Faites glisser l'adaptateur dans le logement de carte jusqu'à ce qu'il soit complètement engagé dans le connecteur.

   Si vous sentez une trop grande résistance, ne forcez pas. Vérifiez l'orientation de la carte ExpressCard et de l'adaptateur, puis faites une nouvelle tentative.

L'ordinateur reconnaît la plupart des cartes et charge automatiquement le pilote de périphérique approprié. Si le programme de configuration vous indique de charger les pilotes du fabricant, utilisez la disquette ou le CD accompagnant la carte.

Retrait d'une carte ou d'un cache

PRÉCAUTION : Avant de commencer toute procédure de cette section, suivez les consignes de sécurité du *Guide d'information sur le produit*.

AVIS : Cliquez sur l'icône de la barre de tâches pour sélectionner et désactiver une carte avant de la retirer de l'ordinateur. Si vous ne désactivez pas la carte à l'aide de l'utilitaire de configuration, vous risquez de perdre des données. Si une carte est branchée, n'essayez pas de l'éjecter en tirant sur son câble.

Appuyez sur le loquet et retirez la carte ou le cache. Vous devrez appuyer à deux reprises sur certains loquets : une fois pour faire ressortir le loquet et une deuxième fois pour faire sortir la carte.

Retour à la page du Sommaire

Retour à la page du Sommaire

Utilisation de l'écran

Guide d'utilisation Dell™ Latitude™ D520

- Réglage de la luminosité
- Basculement de l'image vidéo
- Réglage de la résolution d'affichage et fréquence d'affichage
- Mode d'affichage double indépendant
- Alternance écran principal/écran secondaire

Réglage de la luminosité

Quand un ordinateur Dell™ fonctionne sur batterie, vous pouvez économiser l'énergie en réglant la luminosité au plus bas niveau confortable à l'aide de la touche <Fn> et des touches fléchées vers le haut et vers le bas.

REMARQUE : Les combinaisons de touches de luminosité n'affectent que l'écran de votre ordinateur portable, et pas les moniteurs ou projecteurs branchés sur cet ordinateur portable ou station d'accueil. Si votre ordinateur est relié à un moniteur externe et que vous tentez de modifier la luminosité, il se peut que l'indicateur de luminosité apparaisse ; la luminosité du périphérique, cependant, ne sera pas modifiée.

Vous pouvez utiliser les touches suivantes pour régler la luminosité de l'écran :

- Appuyez sur <Fn> et sur la flèche haut pour augmenter la luminosité de l'écran intégré uniquement (pas sur un moniteur externe).
- Appuyez sur <Fn> et sur la flèche bas pour faire réduire la luminosité de l'écran intégré uniquement (pas sur un moniteur externe).

Basculement de l'image vidéo

Quand vous démarrez l'ordinateur avec un périphérique externe (moniteur ou projecteur) branché et allumé, l'image peut apparaître sur l'écran de l'ordinateur ou sur le périphérique externe.

Appuyez sur <Fn><F8> pour basculer entre les options d'affichage suivantes pour l'image vidéo : écran seul, périphérique externe seul ou écran et périphérique externe en même temps.

Réglage de la résolution d'affichage et fréquence d'affichage

Pour afficher un programme à une résolution particulière, il faut que la carte graphique et l'écran soient compatibles avec ce programme, et que les pilotes vidéo correspondants soient installés.

REMARQUE : Si vous modifiez la résolution actuelle, l'image peut sembler dégradée ou le texte devenir difficile à lire. Avant de modifier les réglages d'écran, notez les réglages actuels pour référence ultérieure.

Avant de modifier un des paramètres d'affichage par défaut, prenez note des paramètres par défaut pour pouvoir vous y référer ultérieurement.

REMARQUE : Utilisez uniquement les pilotes vidéo installés par Dell, conçus pour offrir les meilleures performances avec le système d'exploitation également installé par Dell.

Si vous choisissez une résolution ou une palette de couleurs supérieures aux capacités de l'écran, les réglages sont ramenés automatiquement aux valeurs possibles les plus proches.

1. Cliquez sur **Démarrer**→ **Panneau de configuration**→ **Affichage**→ **Paramètres**.
2. Essayez différents paramètres de **Qualité couleur** et **Résolution de l'écran**.

REMARQUE : Une résolution plus grande fait apparaître texte et icônes plus petits à l'écran.

Si le paramètre de la résolution vidéo est supérieur à celui pris en charge par l'écran, ce dernier passe en mode Panoramique. En mode Panoramique, l'écran ne s'affiche pas entièrement. Par exemple, la barre des tâches qui apparaît généralement au bas du bureau n'est peut-être plus visible. Pour afficher le reste de l'image à l'écran, utilisez la tablette tactile pour faire défiler l'image vers le haut, le bas, la gauche ou la droite.

AVIS : L'utilisation d'un taux de rafraîchissement non pris en charge par le moniteur externe peut endommager ce dernier. Avant de régler le taux de rafraîchissement sur un moniteur externe, reportez-vous au guide d'utilisation qui l'accompagne.

Mode d'affichage double indépendant

Vous pouvez raccorder un moniteur externe ou un projecteur à votre ordinateur et l'utiliser comme une extension de votre écran («affichage double indépendant» ou «mode Bureau étendu»). Ce mode permet l'utilisation de chaque écran indépendamment de l'autre et le glissement d'objets d'un écran à l'autre, ce qui double la quantité d'espace de travail affichable.

1. Connectez le moniteur externe, le téléviseur ou le projecteur à l'ordinateur.

2. Cliquez sur **Démarrer**→ **Panneau de configuration**→ **Affichage**→ **Paramètres**.

REMARQUE : Si vous choisissez une résolution ou une palette de couleurs supérieures aux capacités de l'écran, les réglages sont ramenés automatiquement aux valeurs possibles les plus proches. Consultez la documentation de votre système d'exploitation pour de plus amples informations.

3. Cliquez sur l'icône du moniteur 2→ **Étendre le bureau Windows sur ce moniteur**→ **Appliquer**.

4. Changez la **Résolution d'écran** pour des valeurs appropriées aux deux écrans et cliquez sur **Appliquer**.

5. Si vous êtes invité à redémarrer l'ordinateur, cliquez sur **Appliquer le nouveau paramètre de couleur sans redémarrer**→ et cliquez sur **OK**.

6. Si vous y êtes invité, cliquez sur **OK** pour redimensionner votre bureau.

7. Si vous y êtes invité, cliquez sur **Oui** pour conserver les paramètres.

8. Cliquez sur **OK** pour fermer la fenêtre **Propriétés de Affichage**.

Pour désactiver le mode d'affichage double indépendant :

1. Cliquez sur l'onglet **Paramètres** de la fenêtre **Propriétés de Affichage**.

2. Cliquez sur l'icône du moniteur 2, décochez la case à cocher **Étendre mon bureau Windows sur ce moniteur**, puis cliquez sur **Appliquer**.

Au besoin, appuyez sur <Fn><F8> pour ramener l'image à l'écran de l'ordinateur.

Alternance écran principal/écran secondaire

Pour inverser votre écran principal et votre écran secondaire (par exemple, pour utiliser votre moniteur externe comme écran principal après connexion) :

1. Cliquez sur **Démarrer**→ **Panneau de configuration**→ **Affichage**→ **Paramètres**→ **Avancé**→ **Écrans**.

   Pour plus d'informations, reportez-vous à la documentation qui accompagne la carte vidéo.

Retour à la page du Sommaire

Retour à la page du Sommaire

Recherche d'informations

Guide d'utilisation Dell™ Latitude™ D520

REMARQUE : Certaines fonctionnalités ou supports de données peuvent être en option et ne pas être livrés avec votre ordinateur. Certaines fonctionnalités ou supports de données peuvent ne pas être disponibles dans certains pays.

REMARQUE : Il est possible que des informations supplémentaires soient livrées avec votre ordinateur.

Que recherchez-vous ?	Trouvez-le ici
• Programme de diagnostics pour mon ordinateur • Pilotes pour mon ordinateur • Documentation concernant mon périphérique • NSS (Notebook System Software)	**CD Drivers and Utilities (Pilotes et utilitaires) (également appelé ResourceCD)** La documentation et les pilotes sont déjà installés sur l'ordinateur. Vous pouvez utiliser ce CD pour réinstaller les pilotes (reportez-vous à la section Réinstallation des pilotes et utilitaires), exécuter Dell Diagnostics (reportez-vous à la section Dell Diagnostics), ou accéder à la documentation. Des fichiers Lisez-moi peuvent être inclus sur votre CD afin de fournir des informations sur les modifications techniques apportées en dernière minute à votre système ou des informations de référence destinées aux techniciens ou aux utilisateurs expérimentés. **REMARQUE :** Les dernières mises à jour des pilotes et de la documentation se trouvent à l'adresse **support.dell.com**. **REMARQUE :** Le CD *Drivers and Utilities* est en option et il se peut qu'il ne soit pas livré avec votre ordinateur.
• Comment configurer mon ordinateur • Informations de dépannage de base • Comment exécuter Dell Diagnostics • Comment retirer et installer des pièces	**Guide de référence rapide** **REMARQUE :** Ce document peut être en option et ne pas être livré avec votre ordinateur. **REMARQUE :** Ce manuel est disponible sous forme de PDF à l'adresse **support.dell.com**.
• Informations sur la garantie • Termes et Conditions (États-Unis uniquement) • Consignes de sécurité • Informations sur les réglementations • Informations relatives à l'ergonomie • Contrat de licence utilisateur final	**Guide d'information sur le produit Dell™**

• Comment retirer et remplacer des pièces • Caractéristiques • Comment configurer les paramètres système • Comment dépanner et résoudre les problèmes	**Guide d'utilisation** *Centre d'aide et de support Microsoft Windows XP* 1. Cliquez sur **Démarrer**→ **Aide et support**→ **Guides utilisateur et système Dell**→ **Guides système**. 2. Cliquez sur le *Guide d'utilisation* correspondant à votre ordinateur dans la liste des documentations en ligne.
• Numéro de service et code de service express • Étiquette de licence Microsoft Windows	**Numéro de service et licence Microsoft® Windows®** Ces étiquettes sont apposées à l'ordinateur. • Utilisez le numéro de service pour identifier votre ordinateur lorsque vous accédez au site Web **support.dell.com** ou lorsque vous appelez le service de support. • Entrez le code de service express pour orienter votre appel lorsque vous contactez le service de support.
• Solutions — Astuces de dépannage, articles de techniciens, cours en ligne, questions fréquemment posées • Forum clients — Discussion en ligne avec d'autres clients Dell • Mises à niveau — Informations de mise à niveau pour les composants, tels que la mémoire, le disque dur et le système d'exploitation • Service clientèle — Coordonnées, appels de service et état des commandes, garantie et informations sur les réparations • Service et support — Etat des appels de service et historique du support, contrat de service, discussions en ligne avec le support technique • Référence — Documentation de l'ordinateur, détails sur la configuration de l'ordinateur, caractéristiques de produit et livres blancs • Téléchargements — Pilotes, correctifs et mises à jour logicielles agréées • Notebook System Software (NSS) — Si vous réinstallez le système d'exploitation de votre ordinateur, vous devez également réinstaller l'utilitaire NSS. NSS fournit des mises à jour essentielles pour le système d'exploitation et la prise en charge des lecteurs de disquette USB Dell™ de 3,5 pouces, des processeurs Intel®, des lecteurs optiques et des périphériques USB. NSS est requis pour le bon fonctionnement de votre ordinateur Dell. Ce logiciel détecte automatiquement votre ordinateur et son système d'exploitation et installe les mises à jour appropriées à votre configuration.	**Site Web de support de Dell — support.dell.com** **REMARQUE :** Sélectionnez votre région ou segment de clientèle pour consulter le site de support approprié. Pour télécharger NSS (Notebook System Software) : 1. Accédez à **support.dell.com**, sélectionnez votre région ou segment de clientèle et entrez votre numéro de service. 2. **Sélectionnez & Drivers & Downloads** et cliquez sur **Go**. 3. Cliquez sur votre système d'exploitation et recherchez le mot clé *Notebook System Software***.** **REMARQUE :** L'interface utilisateur **support.dell.com** peut dépendre de vos sélections.
• Mises à niveau de logiciel et conseils de dépannage • Questions courantes, sujets d'actualité, bonne santé générale de votre environnement informatique	**Dell Support Utility** L'utilitaire de support Dell est un système d'avertissement et de mise à niveau automatisé installé sur votre ordinateur. Ce système effectue des contrôles en temps réel de bonne santé de votre environnement informatique ainsi que des mises à jour logicielles, et fournit des informations d'autodiagnostic correspondantes. Vous pouvez accéder à l'utilitaire de support Dell par l'icône dans la barre des tâches. Pour plus d'informations, reportez-vous à la section Dell Support Utility.
• Comment utiliser Windows XP • Comment utiliser des programmes et des fichiers • Comment personnaliser mon bureau	**Centre d'aide et de support de Windows** 1. Cliquez sur le bouton **Démarrer**, puis sur **Aide et support**. 2. Tapez un mot ou une expression qui décrit votre problème, puis cliquez sur l'icône représentant une flèche. 3. Cliquez sur la rubrique qui décrit votre problème. 4. Suivez les instructions qui s'affichent à l'écran.
	Aide Dell QuickSet Pour consulter l'*Aide de Dell QuickSet*, cliquez avec le bouton droit sur l'icône de la barre des tâches Microsoft® Windows®. Pour en savoir plus sur Dell QuickSet, reportez-vous à la Dell™ QuickSet.

• Comment réinstaller mon système d'exploitation	**CD Operating System (système d'exploitation)** **REMARQUE :** Le CD *Operating System* peut être en option et peut ne pas être livré avec votre ordinateur. Le système d'exploitation est déjà installé sur votre ordinateur. Pour réinstaller le système d'exploitation, utilisez le CD *Operating System*. Reportez-vous à la section Restauration de votre système d'exploitation. Après avoir réinstallé le système d'exploitation, utilisez le CD *Drivers and Utilities* (*ResourceCD*) pour réinstaller les pilotes des périphériques fournis avec votre ordinateur. L'étiquette de la Product key (clé de produit) de votre système d'exploitation se trouve sur l'ordinateur. **REMARQUE :** La couleur du CD varie selon le système d'exploitation que vous avez commandé.

Retour à la page du Sommaire

Retour à la page du Sommaire

Glossaire

Guide d'utilisation Dell™ Latitude™ D520

Les termes de ce glossaire ne sont donnés que pour informations et peuvent décrire ou non des fonctionnalités de votre ordinateur.

A

ACPI — advanced Configuration and Power Interface — Spécification de gestion de l'alimentation qui permet aux systèmes d'exploitation Microsoft® Windows® de placer l'ordinateur en mode Veille ou Mise en veille prolongée afin d'économiser l'énergie électrique attribuée à chaque périphérique connecté à l'ordinateur.

Adaptateur réseau — Puce assurant des fonctions de connexion au réseau. Un ordinateur peut disposer d'une carte réseau sur sa carte système ou il peut contenir une carte PC avec un adaptateur intégré. Un adaptateur réseau est aussi souvent appelé *carte réseau ou NIC* (network interface controller).

Adresse E/S — Adresse en mémoire associée à un périphérique particulier (par exemple connecteur série, connecteur parallèle ou connecteur d'extension) permettant au processeur de communiquer avec ce périphérique.

AGP — accelerated graphics port — Port graphique dédié permettant d'utiliser la mémoire du système pour des opérations vidéo. Le port AGP offre une image vidéo fluide en vraies couleurs car il assure une interface plus rapide entre les circuits vidéo et la mémoire de l'ordinateur.

Adresse mémoire — Emplacement spécifique d'enregistrement des données en mémoire (RAM).

Allocation de mémoire — Procédure dans laquelle l'ordinateur attribue des adresses mémoire à des emplacements physiques au démarrage. Les périphériques et logiciels peuvent ensuite identifier les informations pour que le processeur y accède.

ALS — ambient light sensor (capteur de lumière ambiante).

APR — advanced port replicator — Périphérique d'amarrage permettant d'utiliser facilement un moniteur, un clavier et une souris externe ainsi que d'autres périphériques avec votre ordinateur portable.

Arrêt — Procédure de fermeture des fenêtres et de sortie des programmes, du système d'exploitation, puis d'arrêt de l'ordinateur. Vous pouvez perdre des données en cas d'extinction de l'ordinateur avant un arrêt complet.

ASF — alert standards format — Norme de définition de mécanisme de signalisation d'alertes logicielles et matérielles vers une console d'administration. ASF est conçue pour être indépendante de la plate-forme et du système d'exploitation.

Autonomie sur batterie — Durée (en minutes ou heures) pendant laquelle une batterie d'ordinateur portable conserve une charge tout en alimentant l'ordinateur.

AXGA — ultra extended graphics array — Norme de cartes et contrôleurs vidéo permettant de prendre en charge des résolutions atteignant 1600 x 1200.

B

Baie média — Baie assurant la prise en charge de périphériques tels que les lecteurs optiques, une deuxième batterie ou un module Dell TravelLite™.

Batterie — Source d'alimentation interne rechargeable utilisée pour alimenter les ordinateurs portables quand ils ne sont pas reliés à un adaptateur secteur et une prise électrique.

BIOS — basic input/output system — Programme (ou utilitaire) servant d'interface entre le matériel et le système d'exploitation de l'ordinateur. Ne modifiez pas les paramètres si vous ne comprenez pas parfaitement leur influence sur l'ordinateur. Aussi appelé *programme de configuration du système*.

Bit — Plus petite unité de données interprétée par votre ordinateur.

Bluetooth®, technologie sans fil — Technologie sans fil standard à courte portée (9 m [29 pieds]) pour les périphériques réseau leur permettant de se reconnaître automatiquement.

bps — bits par seconde — Unité de mesure standard des débits de transmission de données.

BTU — British thermal unit — Unité de mesure de dégagement de chaleur.

Bus — Chemin de communication entre les composants de l'ordinateur.

Bus local — Bus de données assurant un débit de données rapide entre les périphériques et le processeur.

C

C — Celsius — Échelle de mesure de température telle que 0° correspond au point de congélation et 100° au point d'ébullition de l'eau.

CA — courant alternatif — Forme d'électricité alimentant votre ordinateur quand vous branchez le câble de l'adaptateur CA sur une prise électrique.

Carte système — Carte principale de l'ordinateur. Aussi appelée *carte mère*.

Carte à puce — Carte intégrant une puce processeur et de mémoire. Les cartes à puce permettent d'identifier les utilisateurs sur des ordinateurs équipés d'un

lecteur de carte à puce.

Carte réseau — Voir *Adaptateur réseau*.

Capteur infrarouge — Port permettant de transférer des données entre l'ordinateur et les périphériques compatibles infrarouge sans utiliser de câble.

Cache — Mécanisme de stockage rapide spécial pouvant être constitué d'une section réservée de la mémoire principale ou d'un dispositif de stockage indépendant à haute vitesse. Le cache améliore l'efficacité de beaucoup des opérations du processeur.

Cache L1 — Cache primaire à l'intérieur du processeur.

Carte d'extension — Circuit imprimé s'installant dans un connecteur d'extension de la carte mère de certains ordinateurs, pour étendre les capacités de celui-ci. Par exemple cartes vidéo, modems et cartes son.

Carte PC dépassante — Carte PC dépassant du bord du logement de carte PC où elle est installée.

Cache L2 — Cache secondaire pouvant se situer à l'extérieur du processeur ou incorporé dans son architecture.

Carnet — Document de douane international facilitant l'importation temporaire dans des pays étrangers. Aussi appelé *passeport de marchandise*.

CD — compact disc — Forme optique de support de stockage, utilisé le plus souvent pour les fichiers audio et programmes logiciels.

CD amorçable — CD utilisable pour démarrer votre ordinateur. Si votre disque dur est endommagé ou si votre ordinateur est infecté par un virus, vérifiez que vous disposez toujours d'un CD ou d'une disquette d'amorçage. Votre CD *Drivers and Utilities* ou *ResourceCD* est un CD amorçable.

CD-R — CD enregistrable — Version enregistrable d'un CD. Les CD-R ne peuvent enregistrer des données qu'une seule fois. Après enregistrement, les données ne peuvent être ni effacées ni remplacées.

CD-RW — CD réenregistrable — Version réenregistrable d'un CD. Les CD-RW peuvent enregistrer des données, puis les effacer et les remplacer (réécrire).

COA — Certificate of Authenticity — Code alphanumérique de Windows imprimé sur un autocollant sur l'ordinateur. Aussi appelé *Clé du produit* ou *Identification produit*.

Code de service express — Code numérique situé sur un autocollant sur votre ordinateur Dell™. Utilisez le code de service express pour prendre contact avec Dell pour assistance. Le service Code de service express peut ne pas être disponible dans certains pays.

Contrôleur vidéo — Circuit d'une carte vidéo ou d'une carte système (sur les ordinateurs disposant d'un contrôleur vidéo intégré) fournissant les capacités vidéo — en association avec le moniteur — nécessaires à votre ordinateur.

Combinaison de touches — Commande nécessitant d'appuyer sur plusieurs touches simultanément.

Connecteur DIN — Connecteur rond à six broches conforme à la norme allemande DIN (Deutsche Industrie-Norm) ; utilisé le plus souvent pour brancher des connecteurs de clavier ou souris PS/2.

Connecteur d'extension — Connecteur de la carte mère (de certains ordinateurs) permettant d'insérer une carte d'extension pour la relier au bus du système.

Connecteur série — Port d'entrée-sortie souvent utilisé pour connecter des périphériques : appareils portables ou appareils photo numériques à votre ordinateur.

Connecteur parallèle — Port d'entrée-sortie souvent utilisé pour brancher une imprimante parallèle sur votre ordinateur. Aussi appelé *Port LPT*.

Contrôleur — Puce gérant le transfert des données entre le processeur et la mémoire ou entre le processeur et les périphériques.

CRIMM — continuity rambus in-line memory module — Module spécial sans puce mémoire, utilisé pour remplir des logements RIMM inutilisés.

Curseur — Marqueur sur l'écran ou l'affichage indiquant où apparaîtra la prochaine action au clavier, à la tablette tactile ou à la souris. C'est souvent une ligne fixe clignotante, un caractère de soulignement ou une petite flèche.

D

DDR SDRAM — double-data-rate SDRAM — Type de mémoire SDRAM doublant le cycle de données en rafales, pour améliorer les performances du système.

DDR2 SDRAM — double-data-rate 2 SDRAM — Type de mémoire DDR SDRAM utilisant une préanalyse sur 4 bits et autres modifications d'architecture permettant d'augmenter la fréquence de mémoire jusqu'à plus de 400 MHz.

Disque dur — Lecteur capable de lire et écrire des données sur un disque dur. Le terme disque dur et disque sont souvent utilisés l'un pour l'autre.

Disque amorçable — Disque permettant de démarrer votre ordinateur. Si votre disque dur est endommagé ou si votre ordinateur est infecté par un virus, vérifiez que vous disposez toujours d'un CD ou d'une disquette d'amorçage.

DMA — direct memory access — Canal permettant à certains types de transfert de données de s'effectuer entre la mémoire et un périphérique sans passer par le processeur.

DMTF — Distributed Management Task Force — Consortium de fabricants de matériel et d'éditeurs de logiciels qui ont développé des normes d'administration pour des environnements distribués d'ordinateurs de bureau, réseau, d'entreprise et Internet.

Disquette — Support de stockage électromagnétique. Aussi appelée disque souple ou disquette.

Dossier — Terme décrivant un espace sur un disque ou un lecteur permettant d'organiser et regrouper des fichiers. Les fichiers d'un dossier peuvent être consultés et triés de différentes façons : en ordre alphabétique, par date et par taille.

Domaine — Groupe d'ordinateurs, programmes et périphériques d'un réseau administré comme un ensemble avec des règles et procédures communes pour un groupe d'utilisateurs. Un utilisateur ouvre une session sur un domaine pour accéder à ses ressources.

DRAM — dynamic random-access memory — Mémoire enregistrant des informations sur des circuits intégrés contenant des condensateurs.

DSL — Digital Subscriber Line — Technologie permettant d'assurer une connexion Internet haut débit permanente sur une ligne téléphonique analogique.

DVD — digital versatile disc — Disque à grande capacité utilisé le plus souvent pour des films. Les lecteurs de DVD lisent aussi la plupart des supports CD.

DVD-R — DVD enregistrable — Version enregistrable d'un DVD. Un DVD-R ne peut enregistrer les données qu'une seule fois. Après enregistrement, les données ne peuvent être ni effacées ni remplacées.

Durée de service de la batterie — Durée d'utilisation (années) pendant laquelle la batterie d'un ordinateur portable peut être déchargée et rechargée.

DVD+RW — DVD réenregistrable — Version réenregistrable d'un DVD. Un DVD+RW permet enregistrer des données, puis de les effacer et remplacer (réenregistrer). (La technologie DVD+RW est différente de la technologie DVD-RW).

DVI — digital video interface — Norme de transmission numérique entre un ordinateur et un écran vidéo numérique.

E

ECC — error checking and correction — Type de mémoire incluant des circuits spéciaux permettant de vérifier l'exactitude des données transmises en entrée et en sortie par contrôle d'erreur.

ECP — extended capabilities port — Type de connecteur parallèle assurant une meilleure transmission bidirectionnelle des données. Comparable à EPP, le protocole ECP utilise un accès direct en mémoire pour transférer les données et souvent améliorer les performances.

EIDE — enhanced integrated device electronics — Version améliorée de l'interface IDE pour les disques durs et lecteurs de CD.

EMI — electromagnetic interference — Interférence électrique causée par des radiations électromagnétiques.

ENERGY STAR® — Exigences de l'agence américaine EPA (Environmental Protection Agency) réduisant la consommation d'électricité.

EPP — enhanced parallel port — Type de connecteur parallèle assurant une transmission bidirectionnelle des données.

ESD — electrostatic discharge — Décharge rapide d'électricité statique. La décharge ESD peut endommager les circuits intégrés des ordinateurs et matériels de communication.

ExpressCard — Carte d'entrée-sortie amovible conforme à la norme PCMCIA. Les modems et adaptateurs réseau sont les types les plus courants de cartes ExpressCard. Les cartes ExpressCard sont compatibles à la fois avec les normes PCI Express et USB 2.0.

Étiquette de service — Étiquette de code barre sur votre ordinateur identifiant celui-ci pour accéder au support Dell à l'adresse **support.dell.com** ou quand vous appelez Dell pour l'assistance clientèle ou le support technique.

Éditeur de texte — Programme permettant de créer et modifier des fichiers ne contenant que du texte ; le programme Notepad ou Bloc-notes de Windows est par exemple un éditeur de texte. Les éditeurs de texte n'assurent généralement pas le retour à la ligne ni la mise en forme (options de soulignement, changement de police, etc).

F

FAI — fournisseur d'accès Internet — Société fournissant l'accès à ses serveurs pour vous connecter directement à l'Internet, envoyer et recevoir des messages électroniques et accéder aux sites web. Le fournisseur d'accès Internet aussi appelé ISP (Internet service provider) vous fournit généralement un ensemble logiciel, un nom d'utilisateur et des numéros d'accès téléphoniques en échange d'un abonnement.

Fahrenheit — Échelle de repérage de température telle que 32° est le point de congélation et 212° le point d'ébullition de l'eau.

FCC — Federal Communications Commission — Agence américaine responsable du respect des réglementations concernant les communications et limitant les quantités de radiations pouvant être émises par les ordinateurs et autres équipements électroniques.

Fichier readme ou lisez-moi — Fichier texte inclus avec un logiciel ou matériel. Le plus souvent, les fichiers lisez-moi fournissent des informations d'installation et décrivent les améliorations ou corrections de produit non incluses dans la documentation.

Fichier d'aide — Fichier contenant des informations de description ou des instructions sur un produit. Certains fichiers d'aide sont associés à un programme spécifique, par exemple *Aide* dans Microsoft Word. D'autres fichiers d'aide sont des sources de référence indépendantes. Les fichiers d'aide ont le plus souvent une extension **.hlp** ou **.chm**.

Formatage — Procédure de préparation d'un lecteur ou d'un disque au stockage des fichiers. Lors du formatage d'un lecteur ou d'un disque, les informations existant précédemment sont perdues.

Fréquence d'horloge — Fréquence en MHz indiquant la vitesse de fonctionnement des composants de l'ordinateur reliés au bus système.

Fréquence de bus — Fréquence, en MHz, indiquant le débit possible de transfert des informations sur le bus.

Fréquence d'affichage — Fréquence, mesurée en Hz, de réaffichage des lignes horizontales de l'écran (aussi appelé parfois *fréquence verticale*). Plus la fréquence d'affichage est élevée, moins l'œil humain pourra remarquer le scintillement vidéo.

FSB — front side bus — Chemin de données et interface physique entre le processeur et la mémoire.

FTP — file transfer protocol — Protocole Internet standard utilisé pour l'échange de fichiers entre ordinateurs reliés à l'Internet.

G

G — gravité — Mesure de poids et de force.

Go — gigaoctet — Mesure de quantité de données égale à 1024 Mo (1 073 741 824 octets). Pour les stockages sur disque dur, ce terme est le plus souvent arrondi à 1,000,000,000 octets.

GHz — gigahertz — Mesure de fréquence égale à mille millions Hz ou mille MHz. La fréquence des processeurs, bus et interfaces d'ordinateur se mesure souvent en GHz.

GUI — graphical user interface — Logiciel d'interface avec l'utilisateur par des menus, fenêtres et icônes. La plupart des programmes fonctionnant sous le système d'exploitation Windows sont des interfaces graphiques (GUI).

H

HTML — hypertext markup language — Ensembles de codes insérés dans une page web sur l'Internet et destinés à être affichés sur un navigateur Internet.

HTTP — hypertext transfer protocol — Protocole d'échange de fichiers entre ordinateurs reliés à l'Internet.

Hz — hertz — Unité de mesure de fréquence égale à 1 cycle par seconde. Les ordinateurs et périphériques électroniques utilisent le plus souvent les mesures en kilohertz (kHz), mégahertz (MHz), gigahertz (GHz) ou terahertz (THz).

I

IC — integrated circuit — Galette de semi-conducteur ou puce, sur laquelle sont intégrés des millions de composants électroniques minuscules et utilisés dans les équipements d'ordinateurs, audio et vidéo.

IDE — integrated device electronics — Interface de périphérique de stockage de masse où le contrôleur est intégré sur le disque dur ou lecteur de CD.

IEEE 1394 — Institute of Electrical and Electronics Engineers, Inc. — Bus série à hautes performances utilisés pour brancher des périphériques compatibles IEEE 1394, par exemple appareils photo ou caméras numériques ou lecteurs DVD, à l'ordinateur.

Intégré — Désigne le plus souvent les composants situés physiquement sur la carte système de l'ordinateur. Aussi appelé *interne*.

I/O — input/output — Opération ou périphérique permettant d'entrer et d'extraire des données sur l'ordinateur. Les claviers et imprimantes sont par exemple des périphériques d'entrée-sortie ou I/O ou E/S.

IrDA — Infrared Data Association — Organisation créant les normes internationales de communications infrarouges.

IRQ — interrupt request — Chemin électronique attribué à un périphérique particulier de façon à lui permettre de communiquer avec le processeur. Chaque connexion de périphérique doit se voir attribuer une interruption ou IRQ. Deux périphériques peuvent partager la même interruption ou IRQ, mais il est dans ce cas impossible d'utiliser simultanément les deux périphériques.

K

Kb — kilobit — Unité de données égale à 1024 bits. Mesure la capacité mémoire des circuits intégrés.

Ko — kilooctet — Unité de données égale à 1024 octets, souvent arrondi à 1000 octets.

kHz — kilohertz — Mesure de fréquence égale à 1000 Hz.

L

LAN — local area network — Réseau d'ordinateurs de faible dispersion géographique. Un réseau local ou LAN est le plus souvent limité à un bâtiment ou à quelques bâtiments voisins. Un réseau LAN peut être relié à un autre réseau LAN sur une distance quelconque par des lignes téléphoniques et des ondes radio pour former un réseau étendu ou WAN (wide area network).

LCD — liquid crystal display — Technologie utilisée par les ordinateurs portables et les écrans plats.

LED — light-emitting diode — Composant électronique émettant de la lumière pour indiquer l'état d'un ordinateur, aussi appelé DEL en français (diode émettrice de lumière).

Lecteur optique — Lecteur utilisant la technologie optique pour lire ou écrire des données sur CD, DVD et DVD+RW. Les lecteurs optiques peuvent être par exemple des lecteurs de CD, de DVD, de CD-RW et des lecteurs combo CD-RW/DVD.

Lecteur Zip — Lecteur de disquette à haute capacité développé par Iomega Corporation, utilisant des disques amovibles de 3,5 pouces appelés disquettes zip. Les disquettes zip sont légèrement plus grandes que les disquettes normales, environ deux fois plus épaisses et peuvent contenir jusqu'à 100 Mo de données.

Lecteur de disquette — Lecteur capable de lire et écrire sur une disquette.

Lecteur DVD+RW — Lecteur capable de lire des DVD et la plupart des supports CD ainsi que de graver des disques DVD+RW (DVD réenregistrable).

Lecteur de CD — Lecteur utilisant la technologie optique pour lire les données des CD.

Logiciel lecteur de CD — Logiciel utilisé pour lire des CD de musique. Le logiciel lecteur de CD affiche une fenêtre et des boutons permettant de lire un CD.

Lecteur de CD-RW — Lecteur permettant de lire des CD et de graver des CD-RW (CD réenregistrables) et CD-R (CD enregistrables). Vous pouvez enregistrer

plusieurs fois des disques CD-RW, mais les CD-R ne peuvent être gravés qu'une seule fois.

Lecteur de CD-RW/DVD — Lecteur, parfois appelé lecteur combo, capable de lire des CD et DVD ainsi que de graver des CD-RW (CD réenregistrables) et CD-R (CD enregistrables). Vous pouvez enregistrer plusieurs fois des disques CD-RW, mais les CD-R ne peuvent être gravés qu'une seule fois.

Lecteur de DVD — Lecteur utilisant une technologie optique pour lire les données des DVD et CD.

Logiciel lecteur de DVD — Logiciel utilisé pour afficher des films sur DVD. Le logiciel lecteur de CD affiche une fenêtre et des boutons permettant de voir un film.

Lecture seule — Fichiers ou données pouvant être consultés mais ne pouvant être ni modifiés ni supprimés. Un fichier peut être en lecture seule si :

- Il se trouve sur une disquette protégée physiquement en écriture, sur un CD ou un DVD.
- Il se trouve sur un réseau dans un répertoire auquel l'administrateur système n'a attribué des droits qu'à certaines personnes.

Logiciel — Tout ce qui peut être enregistré de façon électronique, par exemple fichiers ou programmes d'ordinateur.

Logiciel antivirus — Programme conçu pour identifier, mettre en quarantaine ou supprimer des virus de votre ordinateur.

LPT — line print terminal — Désignation du branchement parallèle sur une imprimante ou autre périphérique parallèle.

M

Mb — mégabit — Mesure de capacité des puces mémoire égale à 1024 Kb.

Mbps — mégabits par seconde — Un million de bits par seconde. Mesure utilisée le plus souvent pour les débits de transmission sur les réseaux et les modems.

Mo — mégaoctet — Mesure de quantité de données égale à 1 048 576 octets. 1 Mo est égal à 1024 Ko. Pour les stockages sur disque dur, ce terme est le plus souvent arrondi à 1 000 000 octets.

Mo/sec — mégaoctets par seconde — Un million d'octets par seconde. Cette mesure est utilisée le plus souvent pour les transferts de données.

Mémoire vidéo — Mémoire constituée de puces dédiées aux fonctions vidéo. La mémoire vidéo est le plus souvent plus rapide que la mémoire du système. La quantité de mémoire vidéo installée a une influence essentielle sur le nombre de couleurs pouvant être affichées par un programme.

Mémoire — Zone de stockage temporaire de données dans votre ordinateur. Les données en mémoire ne sont pas permanentes, il est donc recommandé d'enregistrer fréquemment les fichiers quand vous travaillez dessus et de toujours enregistrer ces fichiers avant d'arrêter l'ordinateur. Votre ordinateur peut contenir différentes formes de mémoire, appelées par exemple mémoire vive (RAM), mémoire morte (ROM) et mémoire vidéo. Le plus souvent, le terme mémoire est utilisée comme synonyme de mémoire vive ou RAM.

Module mémoire — Petite carte de circuit imprimé contenant des puces de mémoire, et reliée à la carte système.

MHz — mégahertz — Mesure de fréquence égale à 1 million de cycles par seconde. Les fréquences des processeurs, bus et interfaces d'ordinateur sont le plus souvent mesurées en MHz.

Mode d'affichage double — Paramètre d'affichage permettant d'utiliser un deuxième moniteur comme extension de votre écran. Aussi appelé *mode d'affichage étendu*.

Mode d'affichage étendu — Paramètre d'affichage permettant d'utiliser un deuxième moniteur comme extension de votre écran. Aussi appelé *mode d'affichage double*.

Mode graphique — Mode vidéo pouvant être défini comme *x* pixels horizontaux et *y* pixels verticaux par *z* couleurs. Les modes graphiques peuvent afficher un nombre illimité de formes et de polices.

Mode mise en veille prolongée — Mode de gestion d'énergie permettant de tout enregistrer en mémoire dans un espace réservé du disque dur avant d'éteindre l'ordinateur. Au redémarrage de l'ordinateur, les informations en mémoire enregistrées sur le disque dur sont restaurées automatiquement.

Mode veille — Mode de gestion d'énergie arrêtant toutes les opérations non indispensables de l'ordinateur pour économiser l'énergie.

Module de voyage — Périphérique en plastique conçu pour s'insérer dans la baie média d'un ordinateur portable de façon à réduire son poids.

Mode vidéo — Mode indiquant la méthode d'affichage du texte et des graphiques sur un moniteur. Les logiciels graphiques, par exemple les systèmes d'exploitation Windows, s'affichent dans des modes vidéo pouvant être définis sous forme de *x* pixels horizontaux par *y* pixels verticaux par *z* couleurs. Les logiciels en mode texte, par exemple éditeurs de texte, s'affichent dans des modes vidéo pouvant être définis sous forme de *x* colonnes par *y* lignes de caractères.

Modem — Périphérique permettant à votre ordinateur de communiquer avec d'autres ordinateurs sur des lignes téléphoniques analogiques. Les trois types de modems sont notamment : externe, carte PC et interne. Généralement, vous utilisez un modem pour vous connecter à Internet et échanger des messages électroniques.

Moniteur — Périphérique haute résolution comparable à un téléviseur et permettant d'afficher les données de l'ordinateur.

ms — milliseconde — Mesure de temps égale à un millième de seconde. Les temps d'accès des périphériques de stockage sont le plus souvent mesurés en ms.

N

ns — nanoseconde — Mesure de temps égal à un millionième de seconde.

NVRAM — nonvolatile random access memory — Type de mémoire capable de conserver des données quand l'ordinateur est éteint ou sans source d'alimentation extérieure. La mémoire NVRAM permet de conserver les informations de configuration, comme la date, l'heure et d'autres options de configuration du système que vous pouvez définir.

O

Octet — Unité de données de base utilisée par l'ordinateur. Un octet est généralement égal à 8 bits.

P

Panneau de configuration — Utilitaire Windows permettant de modifier les paramètres matériels et du système d'exploitation, par exemple les paramètres d'affichage.

Papier peint — Motif de fond ou d'arrière-plan du bureau Windows. Vous pouvez modifier votre papier peint par le Panneau de configuration Windows. Vous pouvez aussi numériser vos images favorites pour les utiliser en arrière-plan ou fond d'écran.

Partition — Zone physique de stockage sur un disque dur attribuée à une ou plusieurs zones de stockage logique appelées lecteurs logiques. Chaque partition peut contenir plusieurs lecteurs logiques.

PC Card ou carte PC — Carte d'entrée-sortie amovible conforme à la norme PCMCIA. Les modems et adaptateurs réseau sont des types de cartes PC Card courants.

PCI — peripheral component interconnect — PCI est un bus local compatible avec des chemins de données de 32 bits et 64 bits, assurant un transfert à haut débit entre le processeur et les périphériques vidéo, lecteurs et réseaux.

PCI Express — Modification de l'interface PCI accélérant le débit de données entre le processeur et les périphériques qui y sont reliés. Avec PCI Express, le taux de transfert des données se situe entre 250 Mo/s et 4 Go/s. Si le jeu de composants PCI Express et le périphérique utilisent des débits différents, ils fonctionnent au débit le plus faible.

PCMCIA — Personal Computer Memory Card International Association — Organisation définissant les normes des cartes PC Card.

Périphérique d'amarrage — Reportez-vous à *APR*.

Périphérique — Matériel, par exemple lecteur de disque, imprimante ou clavier, installé dans ou relié à votre ordinateur.

Pilote — Logiciel permettant au système d'exploitation de contrôler un périphérique, par exemple une imprimante. Beaucoup de périphériques ne fonctionnent pas correctement si le pilote correct n'est pas installé sur l'ordinateur.

Pilote de périphérique — Reportez-vous à *Pilote*.

PIN — personal identification number — Séquence de chiffres ou de lettres utilisée pour restreindre l'accès non autorisé aux réseaux d'ordinateurs et autres systèmes sécurisés.

PIO — programmed input/output — Méthode de transfert des données entre deux périphériques par le processeur inclus dans le chemin de données.

Pixel — Point élémentaire sur un écran d'affichage. Les pixels sont disposés en lignes et en colonnes pour créer une image. Une résolution vidéo, par exemple 800 x 600 s'exprime sous forme d'un nombre de pixels de largeur par un nombre de pixels en hauteur.

Plug-and-Play — Capacité de l'ordinateur à configurer automatiquement ses périphériques. La norme Plug and Play assure l'installation, la configuration et la compatibilité automatiques avec des matériels existants si le BIOS, le système d'exploitation et tous les périphériques sont compatibles Plug and Play.

POST — power-on self-test — Programmes de diagnostic, chargés automatiquement par le BIOS, effectant des tests de base sur les composants principaux de l'ordinateur : mémoire, disques durs ou vidéo. Si aucun problème n'est détecté au cours de l'autotest de démarrage, l'ordinateur continue son démarrage.

Processeur — Puce d'ordinateur interprétant et exécutant les instructions de programme. Le microprocesseur est parfois appelé processeur ou unité centrale (UC).

Protecteur de surtension — Évite que les surtensions, par exemple apparues pendant une tempête électrique, puissent entrer dans l'ordinateur par la prise électrique. Les protecteurs de surtension ne protègent pas contre les dégâts de la foudre ni contre les baisses de tension, quand la tension chute de plus de 20 pour cent sous la tension nominale du secteur alternatif.

Les connexions réseau ne peuvent pas être protégées par les protecteurs de surtension. Déconnectez toujours le câble de réseau du connecteur mural pendant les tempêtes électriques.

Programme de configuration du système — Utilitaire d'interface entre le matériel de l'ordinateur et le système d'exploitation. Le programme de configuration du système permet de modifier des options à la disposition de l'utilisateur dans le BIOS, par exemple date et heure ou mot de passe du système. Ne modifiez pas les paramètres de ce programme, sauf si vous comprenez parfaitement leur influence sur l'ordinateur.

Programme setup — Programme utilisé pour installer et configurer le matériel et le logiciel. Le programme **setup.exe** ou **install.exe** est livré avec la plupart des produits Microsoft Windows. Il ne faut pas confondre *programme setup* et *programme de configuration du système*.

Programme — Tout logiciel traitant des données pour vous, notamment tableur, traitement de texte, base de données ou jeux. Les programmes nécessitent un système d'exploitation pour leur exécution.

Protégé contre l'écriture — Fichier ou support ne pouvant être modifié. Utilisez la protection contre l'écriture pour protéger les données contre toute modification ou destruction. Pour protéger contre l'écriture une disquette de 3,5 pouces, faites glisser la languette de protection en position ouverte.

PS/2 — personal system/2 — Type de connecteur permettant de brancher un clavier, une souris et un pavé numérique compatible PS/2.

PXE — pre-boot execution environment — Norme WfM (Wired for Management) permettant aux ordinateurs en réseau ne disposant pas encore d'un système d'exploitation de démarrer et d'être configurés à distance.

R

RAID — redundant array of independent disks — Méthode de redondance des données. Parmi les implémentations courantes de RAID : RAID 0, RAID 1, RAID 5, RAID 10 et RAID 50.

RAM — random-access memory — Zone de stockage temporaire primaire pour les instructions et données des programmes. Toutes les informations enregistrées en mémoire RAM sont perdues à l'arrêt de l'ordinateur.

Raccourci — Icône permettant d'accéder rapidement à des programmes, fichiers, dossiers et lecteurs souvent utilisés. En plaçant un raccourci sur votre bureau Windows pour double-cliquer sur l'icône, vous pouvez ouvrir le dossier ou fichier correspondant sans avoir à le rechercher. Les icônes de raccourci ne modifient pas l'emplacement des fichiers. Si vous supprimez un raccourci, le fichier d'origine n'est pas modifié. Vous pouvez aussi renommer une icône de raccourci.

Radiateur — Plaque métallique sur certains processeurs contribuant à la dissipation de la chaleur.

Résolution vidéo — Voir *résolution*.

Répartition de disque — Technique de division des données sur plusieurs disques. La répartition sur des disques peut accélérer les opérations de récupération de données sur des stockages sur disques. Les ordinateurs qui utilisent la répartition sur disques permettent généralement à l'utilisateur de sélectionner la dimension unitaire des données ou largeur de répartition.

Réseau mobile haut débit — Réseau de données sans fil à haut débit utilisant la technologie des téléphones mobiles pour couvrir une zone géographique plus large qu'un réseau sans fil. Aussi appelé *WWAN*.

Résolution — Précision et netteté d'une image produite par une imprimante ou affichée sur un moniteur. Plus la résolution est élevée, plus l'image est précise.

RFI — radio frequency interference — Interférence générée le plus souvent à des fréquences radio, dans la plage de 10 kHz à 100 000 MHz. Les fréquences radio sont la partie basse du spectre des fréquences électromagnétiques et plus susceptibles de créer des interférences que les fréquences les plus élevées, par exemple infrarouge et visible.

ROM — read-only memory — Mémoire conservant des données et programmes, ne pouvant être ni supprimés ni remplacés par l'ordinateur. Les mémoires ROM, contrairement à la mémoire RAM, conservent leur contenu après extinction de l'ordinateur. Certains programmes indispensables au fonctionnement de votre ordinateur résident en mémoire ROM.

RPM — revolutions per minute — Nombre de rotations par minute. Les vitesses des disques durs sont souvent mesurées en rpm ou tr/min.

RTC — real time clock — Horloge temps réel alimentée par une pile sur la carte système et conservant la date et l'heure après extinction de l'ordinateur.

RTCRST — real-time clock reset — Cavalier sur la carte système de certains ordinateurs permettant souvent de résoudre des problèmes.

S

Sauvegarde — Copie des fichiers de programmes ou de données sur une disquette, un CD, un DVD ou un disque dur. Par précaution, sauvegardez régulièrement les fichiers de données de votre disque dur.

ScanDisk — Utilitaire Microsoft permettant de vérifier les fichiers, dossiers et la surface du disque dur pour y détecter des erreurs. ScanDisk se lance souvent au redémarrage de l'ordinateur quand il s'est bloqué précédemment.

SDRAM — synchronous dynamic random-access memory — Type de mémoire dynamique synchronisée avec la fréquence d'horloge optimale du processeur.

Séquence d'amorçage — Indique l'ordre dans lequel l'ordinateur tente de s'amorcer sur les périphériques.

Souris — Dispositif de pointage régissant le mouvement du curseur sur l'écran. Le plus souvent, la souris roule sur une surface plane et dure pour déplacer le pointeur ou curseur sur l'écran.

S/PDIF — Sony/Philips Digital Interface — Format de transfert de fichiers audio permettant de faire passer des informations sonores d'un fichier à un autre sans le convertir ni passer par un format analogique, qui pourrait dégrader la qualité du fichier.

Strike Zone™ — Zone renforcée de la base du boîtier qui protège le disque dur en servant d'amortisseur en cas de choc résonnant ou de chute de l'ordinateur (qu'il soit allumé ou éteint).

SIM — Subscriber Identity Module. Une carte SIM contient une puce qui assure le chiffrement des transmissions de voix et de données. Les cartes SIM sont utilisées dans les téléphones ou ordinateurs portables.

SVGA — super-video graphics array — Norme de cartes et contrôleurs vidéo. Les résolutions SVGA les plus courantes sont 800 x 600 et 1024 x 768.

Le nombre de couleurs et la résolution affichés par un programme dépendent des capacités du moniteur, du contrôleur vidéo et de ses pilotes, ainsi que de la quantité de mémoire vidéo installée dans l'ordinateur.

Sortie TV S-vidéo — Connecteur utilisé pour relier un téléviseur ou périphérique audio numérique à l'ordinateur.

SXGA — super-extended graphics array — Norme de cartes et contrôleurs vidéo permettant de prendre en charge des résolutions atteignant 1280 x 1024.

SXGA+ — super-extended graphics array plus — Norme de cartes et contrôleurs vidéo permettant de prendre en charge des résolutions atteignant 1400 x 1050.

T

TAPI — telephony application programming interface — Permet aux programmes Windows d'interagir avec une large gamme de périphériques téléphoniques : voie, données, télécopie et vidéo.

U

UMA — unified memory allocation — Mémoire système allouée dynamiquement à la vidéo.

UPS ou onduleur — uninterruptible power supply — Source d'alimentation de secours utilisée en cas de chute de tension ou de coupure de courant. Un onduleur permet de faire fonctionner un ordinateur pendant une durée limitée en absence d'alimentation électrique. Les onduleurs assurent le plus souvent la suppression de surtension et peuvent aussi assurer la régulation de tension. Les petits onduleurs disposent d'une capacité d'alimentation sur batterie de quelques minutes qui vous permet d'arrêter votre ordinateur.

USB — universal serial bus — Interface matérielle pour des périphériques à bas débit compatibles USB : clavier, souris, joystick, scanner, haut-parleurs, imprimante, modem haut débit (modems DSL et câble), périphérique d'imagerie ou de stockage. Les périphériques se branchent directement dans une prise à 4 broches sur votre ordinateur ou sur un concentrateur à plusieurs ports branché sur cet ordinateur. Les périphériques USB peuvent être branchés et débranchés quand l'ordinateur est allumé, et peuvent aussi être chaînés en guirlande.

UTP — unshielded twisted pair — Désigne un type de câble utilisé sur la plupart des réseaux téléphoniques et certains réseaux informatiques. Les paires de fils non blindés sont torsadées pour assurer la protection contre les interférences électromagnétiques, plutôt que d'utiliser une gaine métallique autour de chaque paire de fils pour les protéger contre ces interférences.

V

Virus — Programme conçu pour vous créer des ennuis ou détruire des données sur votre ordinateur. Un virus se propage d'un ordinateur à l'autre par une disquette infectée, un logiciel téléchargé sur l'Internet ou une pièce jointe à un message électronique. Le virus démarre avec le programme infecté.

Les virus d'amorçage sont un type de virus courants, enregistrés sur les secteurs de démarrage d'une disquette. Si la disquette est laissée dans le lecteur au moment de l'arrêt de l'ordinateur puis redémarrage, cet ordinateur est infecté lors de la lecture des secteurs d'amorçage de la disquette où il s'attend à trouver le système d'exploitation. Si l'ordinateur est infecté, le virus d'amorçage peut se répliquer sur toutes les disquettes lues ou écrites sur cet ordinateur, jusqu'à l'éradication du virus.

V — volt — Mesure de potentiel électrique ou force électromotrice. Un V est mesuré sur une résistance de 1 ohm lorsqu'elle est traversée par un courant de 1 ampère.

W

W — watt — Mesure de puissance électrique. Un W est égal à 1 Ampère circulant sous une tension de 1 volt.

WHr — watt-heure — Unité de mesure couramment utilisée pour indiquer la capacité approximative d'une batterie. Une batterie de 66 WHr peut par exemple fournir 66 W pendant 1 heure ou 33 W pendant 2 heures.

WLAN — wireless local area network. Ensemble d'ordinateurs reliés par des ondes radio à des points d'accès ou routeurs sans fil pour assurer un accès à l'Internet.

WWAN — wireless wide area network. Voir *Réseau mobile haut débit*.

WXGA — wide-aspect extended graphics array — Norme de cartes et contrôleurs vidéo permettant de prendre en charge des résolutions atteignant 1280 x 800.

X

XGA — extended graphics array — Norme de cartes et contrôleurs vidéo permettant de prendre en charge des résolutions atteignant 1024 x 768.

Z

ZIF — zero insertion force — Type de support ou de connecteur permettant de mettre en place ou de retirer une puce sans aucune contrainte sur la puce ni sur le support.

Zip — Format de compression de données courant. Les fichiers compactés au format Zip sont appelés des fichiers Zip et ont le plus souvent l'extension de fichier **.zip**. Les fichiers autoextractibles sont un type de fichier zip spécial, dont l'extension de nom de fichier est **.exe**. Un fichier autoextractible peut être décompacté par un double-clic.

Zone de notification système — Voir *Zone de notification*.

Zone de notification — Section de la barre des tâches Windows contenant des icônes permettant d'accéder rapidement aux programmes et fonctions de l'ordinateur : horloge, contrôle de volume et état d'impression. Aussi appelé *zone d'avertissement système*.

Retour à la page du Sommaire

Retour à la page du Sommaire

Obtention d'aide

Guide d'utilisation Dell™ Latitude™ D520

- Accès à l'assistance
- Problèmes avec votre commande
- Informations sur les produits
- Retour d'articles pour réparation sous garantie ou à porter en crédit
- Avant d'appeler
- Pour prendre contact avec Dell

Accès à l'assistance

PRÉCAUTION : Si vous devez retirer les capots de l'ordinateur, déconnectez d'abord de leurs prises les câbles d'alimentation de l'ordinateur et du modem.

1. Suivez les procédures décrites dans la section Dépannage.
2. Exécutez Dell Diagnostics (reportez-vous à la section Dell Diagnostics).
3. Faites une copie de la Liste de vérification des diagnostics et remplissez-la.
4. Utilisez la gamme complète de services en ligne de Dell disponibles sur le site Web Dell Support (**support.dell.com**) pour obtenir de l'aide sur les procédures d'installation et de dépannage.
5. Si les étapes précédentes ne vous ont pas permis de résoudre le problème, contactez Dell (reportez-vous à Pour prendre contact avec Dell).

REMARQUE : Appelez le support technique à l'aide d'un téléphone situé à proximité de l'ordinateur pour que le technicien puisse vous guider pendant la procédure de dépannage.

REMARQUE : Il se peut que le système de code de service express de Dell ne soit pas disponible dans tous les pays.

Lorsque le système téléphonique automatisé de Dell vous le demande, entrez votre code de service express pour que votre appel soit directement acheminé vers l'équipe de support technique appropriée. Si vous n'avez pas de code de service express, ouvrez le dossier des **Accessoires Dell**, double-cliquez sur l'icône **Code de service express** et suivez les instructions qui s'affichent.

Pour obtenir des instructions sur l'utilisation du support technique, reportez-vous à Service de support.

REMARQUE : Certains des services suivants ne sont pas toujours disponibles en dehors des États-Unis. Veuillez communiquer avec votre représentant Dell local pour obtenir des informations sur leur disponibilité.

Services en ligne

Vous pouvez accéder au site de support technique de Dell à l'adresse **support.dell.com**. Sélectionnez votre région sur la page **WELCOME TO DELL SUPPORT** (Bienvenue au site de support technique de Dell) et fournissez les informations demandées afin d'accéder aux outils et aux informations sur l'aide.

Vous pouvez contacter Dell par voie électronique aux adresses suivantes :

- Site web

  www.dell.com/

  www.dell.com/ap/ (pays d'Asie et du Pacifique uniquement)

  www.dell.com/jp (Japon uniquement)

  www.euro.dell.com (Europe uniquement)

  www.dell.com/la/ (pays d'Amérique Latine)

  www.dell.ca (Canada uniquement)

- FTP (File Transfert Protocol - protocole de transfert de fichiers) anonyme

  ftp.dell.com/

  Connectez-vous en tant qu'utilisateur : anonyme et utilisez votre adresse électronique comme mot de passe.

- Service de support électronique

  mobile_support@us.dell.com

  support@us.dell.com

apsupport@dell.com (pays d'Asie et du Pacifique uniquement)

support.jp.dell.com (Japon uniquement)

support.euro.dell.com (Europe uniquement)

- Service de devis électronique

apmarketing@dell.com (pays d'Asie et du Pacifique uniquement)

sales_canada@dell.com (Canada uniquement)

Service AutoTech

Le service de support automatisé de Dell, AutoTech, fournit des réponses enregistrées aux questions les plus fréquemment posées par les clients de Dell au sujet des ordinateurs portables et de bureau.

Lorsque vous appelez AutoTech, utilisez votre téléphone à clavier pour sélectionner les sujets correspondant à vos questions.

Le service AutoTech est accessible à toute heure et tous les jours de la semaine. Vous pouvez aussi accéder à ce service par l'intermédiaire du service de support. Pour obtenir le numéro de téléphone, reportez-vous aux numéros de téléphone pour votre région (reportez-vous à Pour prendre contact avec Dell).

Service automatisé d'état des commandes

Pour vérifier l'état de vos commandes de produits Dell™, vous pouvez visiter le site Web **support.dell.com**, ou appeler le service d'état des commandes automatisé. Un enregistrement vous demande les informations nécessaires pour repérer votre commande et en faire un rapport. Pour obtenir le numéro de téléphone, reportez-vous aux numéros de téléphone pour votre région (reportez-vous à Pour prendre contact avec Dell).

Service de support

Le service de support de Dell est disponible à toute heure et tous les jours de la semaine pour répondre à vos questions au sujet du matériel Dell. Nos employés de support utilisent des diagnostics sur ordinateur pour fournir rapidement des réponses exactes.

Pour communiquer avec le service de support technique de Dell, reportez-vous à la section Accès à l'assistance, puis composez le numéro correspondant à votre pays comme indiqué dans la section Pour prendre contact avec Dell.

Problèmes avec votre commande

Si vous avez un problème lié à votre commande, comme des pièces manquantes ou non adaptées, ou une facturation erronée, contactez le Service clientèle de Dell. Gardez votre facture ou votre bordereau de marchandises à portée de main lorsque vous appelez. Pour obtenir le numéro de téléphone, reportez-vous aux numéros de téléphone pour votre région.

Informations sur les produits

Si vous avez besoin d'informations sur les autres produits disponibles auprès de Dell ou si vous voulez passer une commande, visitez le site Web de Dell à l'adresse **www.dell.com**. Pour connaître le numéro à composer afin de consulter un spécialiste des ventes, reportez-vous à la liste des numéros de téléphone pour votre région.

Retour d'articles pour réparation sous garantie ou à porter en crédit

Préparez tous les articles à retourner, pour réparation ou mise en crédit, comme indiqué ci-après :

1. Contactez Dell pour obtenir un numéro d'autorisation de retour de matériel et écrivez-le clairement et bien visiblement sur l'extérieur de la boîte.

   Pour obtenir le numéro de téléphone, reportez-vous aux numéros de téléphone pour votre région (reportez-vous à Pour prendre contact avec Dell).

2. Joignez une copie de la facture et une lettre décrivant la raison du renvoi.

3. Fournissez une copie de la Liste de vérification des diagnostics indiquant les tests que vous avez exécutés et les messages d'erreur indiqués par Dell Diagnostics.

4. Joignez tous les accessoires qui doivent accompagner le ou les articles renvoyés (câbles d'alimentation, disquettes de logiciels, guides, etc.) si le retour est à porter en crédit.

5. Empaquetez l'équipement à renvoyer dans son emballage d'origine (ou équivalent).

L'assurance des articles retournés vous incombe également et vous acceptez le risque de leur perte au cours de leur acheminement vers Dell. Les envois en contre-remboursement ne sont pas acceptés.

Les retours ne comportant pas les éléments décrits ci-dessus seront refusés au quai de réception de Dell et vous seront retournés.

Avant d'appeler

REMARQUE : Ayez à portée de main votre code de service express lorsque vous appelez. Ce code facilite l'acheminement de votre appel par le système d'assistance téléphonique informatisé de Dell.

N'oubliez pas de remplir la liste de vérification des diagnostics. Si possible, allumez votre ordinateur avant de contacter Dell pour obtenir une assistance et appelez d'un téléphone qui se trouve à proximité de votre ordinateur. On peut vous demander de taper certaines commandes au clavier, de donner des informations détaillées sur le fonctionnement de l'ordinateur ou d'essayer d'autres méthodes de dépannage uniquement possibles sur ce dernier. Assurez-vous que la documentation de l'ordinateur est disponible.

PRÉCAUTION : Avant de travailler à l'intérieur de votre ordinateur, lisez les consignes de sécurité figurant dans le *Guide d'information sur le produit*.

Liste de vérification des diagnostics
Nom :
Date :
Adresse :
Numéro de téléphone :
Code de maintenance (code à barres à l'arrière de l'ordinateur) :
Code de service express :
Numéro d'autorisation de retour du matériel (s'il vous a été fourni par le support technique de Dell) :
Système d'exploitation et version :
Périphériques :
Cartes d'extension :
Êtes-vous connecté à un réseau ? Oui Non
Réseau, version et carte réseau :
Programmes et versions :
Consultez la documentation de votre système d'exploitation pour déterminer le contenu des fichiers de démarrage du système. Si l'ordinateur est relié à une imprimante, imprimez chaque fichier. Sinon, notez le contenu de chaque fichier avant d'appeler Dell.
Message d'erreur, code sonore ou code de diagnostic :
Description du problème et procédures de dépannage que vous avez réalisées :

Pour prendre contact avec Dell

Vous pouvez contacter Dell par voie électronique, par l'intermédiaire des sites Web suivants :

- **www.dell.com**
- **support.dell.com** (support)
- **premiersupport.dell.com** (support pour les établissements d'enseignement et administrations, établissements de la santé et grands comptes y compris les clients Premier, Platinum et Gold)

Pour les adresses Internet de votre pays, recherchez la section appropriée du pays dans le tableau suivant.

REMARQUE : Les numéros verts sont valables dans le pays pour lequel ils sont mentionnés.

REMARQUE : Dans certains pays, le support technique spécifique aux ordinateurs portables Dell XPS est accessible par un numéro de téléphone différent, répertorié pour les pays participants. Si vous ne trouvez pas de numéro de téléphone répertorié spécifique aux ordinateurs portables XPS, vous pouvez contacter Dell auprès du support, au numéro indiqué, et l'on fera suivre votre appel de manière appropriée.

Si vous devez contacter Dell, utilisez les adresses électroniques, les numéros de téléphone et les indicatifs fournis dans le tableau suivant. Si vous avez besoin d'assistance pour connaître les indicatifs à utiliser, contactez un opérateur local ou international.

Pays (Ville) **Indicatifs d'accès international, national et de la ville**	**Nom de département ou zone de service, site Web et adresse e-mail**	**Indicatifs de zone, numéros locaux et numéros verts**
Anguilla	Site Web : **www.dell.com.ai**	
	E-mail : la-techsupport@dell.com	

	Support technique général	numéro vert : 800-335-0031
Antigua et Barbuda	Site Web : **www.dell.com.ag**	
	E-mail : la-techsupport@dell.com	
	Support technique général	1-800-805-5924
Aomen	Support technique (Dell™ Dimension™, Dell Inspiron™, Dell OptiPlex™, Dell Latitude™ et Dell Precision™)	0800-105
	Support technique (serveurs et stockage)	0800-105
Argentine (Buenos Aires) Indicatif international : **00** Indicatif national : **54** Indicatif de la ville : **11**	Site Web : **www.dell.com.ar**	
	E-mail : la-techsupport@dell.com	
	E-mail pour ordinateurs de bureau et portables : la-techsupport@dell.com	
	E-mail pour serveurs et produits de stockage EMC® : la_enterprise@dell.com	
	Service clientèle	numéro vert : 0-800-444-0730
	Support technique	numéro vert : 0-800-444-0733
	Services de support technique	numéro vert : 0-800-444-0724
	Ventes	0-810-444-3355
Aruba	Site Web : **www.dell.com.aw**	
	E-mail : la-techsupport@dell.com	
	Support technique général	numéro vert : 800-1578
Australie (Sydney) Indicatif international : **0011** Indicatif national : **61** Indicatif de la ville : **2**	Site Web : support.ap.dell.com	
	E-mail : support.ap.dell.com/contactus	
	Support technique (XPS)	numéro vert : 1300 790 877
	Support technique général	13DELL-133355
Autriche (Vienne) Indicatif international : **900** Indicatif national : **43** Indicatif de la ville : **1**	Site Web : **support.euro.dell.com**	
	E-mail : tech_support_central_europe@dell.com	
	Ventes au grand public et PME	0820 240 530 00
	Télécopieur pour le grand public et les PME	0820 240 530 49
	Service clientèle pour le grand public et les PME	0820 240 530 14
	Service clientèle Comptes privilégiés/Entreprises	0820 240 530 16
	Support pour XPS	0820 240 530 81
	Support pour le grand public et les PME pour les autres ordinateurs Dell	0820 240 530 17
	Support Comptes privilégiés/Entreprises	0820 240 530 17
	Standard	0820 240 530 00
Bahamas	Site Web : **www.dell.com.bs**	
	E-mail : la-techsupport@dell.com	
	Support technique général	numéro vert : 1-866-874-3038
La Barbade	Site Web : www.dell.com/bb	
	E-mail : la-techsupport@dell.com	
	Support technique général	1-800-534-3142
Belgique (Bruxelles) Indicatif international : **00** Indicatif national : **32** Indicatif de la ville : **2**	Site Web : **support.euro.dell.com**	
	Support technique pour XPS	02 481 92 96
	Support technique pour tous les autres ordinateurs Dell	02 481 92 88
	Télécopieur pour Support technique	02 481 92 95
	Service clientèle	02 713 15 65
	Ventes aux grandes entreprises	02 481 91 00
	Télécopie	02 481 92 99
	Standard	02 481 91 00
Bermudes	Site Web : www.dell.com/bm	
	E-mail : la-techsupport@dell.com	
	Support technique général	1-877-890-0751
Bolivie	Site Web : www.dell.com/bo	
	E-mail : la-techsupport@dell.com	
	Support technique général	numéro vert : 800-10-0238
Brésil Indicatif international : **00** Indicatif national : **55**	Site Web : **www.dell.com/br**	
	E-mail : BR-TechSupport@dell.com	
	Service clientèle et support technique	0800 90 3355
	Télécopieur pour support technique	51 2104 5470

Indicatif de la ville : **51**	Télécopieur pour Service clientèle	51 2104 5480
	Ventes	0800 722 3498
Îles Vierges Britanniques	Support technique général	numéro vert : 1-866-278-6820
Brunei Indicatif national : **673**	Support technique (Penang, Malaisie)	604 633 4966
	Service clientèle (Penang, Malaisie)	604 633 4888
	Ventes aux particuliers (Penang, Malaisie)	604 633 4955
Canada (North York, Ontario) Indicatif international : **011**	État des commandes en ligne : **www.dell.ca/ostatus**	
	Site Web : support.ca.dell.com	
	AutoTech (assistance matérielle et logicielle automatisée)	numéro vert : 1-800-247-9362
	Services clientele (domicile/bureau)	numéro vert : 1-800-847-4096
	Service clientèle (PME, grands comptes et administrations)	numéro vert : 1-800-387-5757
	Service clientèle (imprimantes, projecteurs, téléviseurs, ordinateurs de poche, juke-box numériques et ordinateurs sans fil)	numéro vert : 1-800-847-4096
	Support téléphonique garantie matérielle (XPS)	numéro vert : 1-866-398-8977
	Support téléphonique garantie matérielle (domicile/bureau)	numéro vert : 1-800-847-4096
	Support téléphonique garantie matérielle (PME, grands comptes et administrations)	numéro vert : 1-800-387-5757
	Support téléphonique garantie matérielle (imprimantes, projecteurs, téléviseurs, ordinateurs de poche, juke-box numériques et ordinateurs sans fil)	1-877-335-5767
	Ventes (grand public et PME)	numéro vert : 1-800-387-5752
	Ventes (grands comptes et administrations)	numéro vert : 1-800-387-5755
	Vente de pièces et Vente de service étendu	1 866 440 3355
Les Îles Caïmans	E-mail : la-techsupport@dell.com	
	Support technique général	1-877-262-5415
Chili (Santiago) Indicatif national : **56** Indicatif de la ville : **2**	Site Web : **www.dell.com/cl**	
	E-mail : la-techsupport@dell.com	
	Ventes et service clientèle	numéro vert : 1230-020-4823
Chine (Xiamen) Indicatif national : **86** Indicatif de la ville : **592**	Site Web du Support technique : **support.dell.com.cn**	
	E-mail (Support technique) : support.dell.com.cn/email	
	E-mail du Service clientèle : customer_cn@dell.com	
	Télécopieur pour support technique	592 818 1350
	Support technique (XPS)	numéro vert : 800 858 0540
	Support technique (Dimension et Inspiron)	numéro vert : 800 858 2969
	Support technique (OptiPlex, Latitude et Dell Precision)	numéro vert : 800 858 0950
	Support technique (serveurs et stockage)	numéro vert : 800 858 0960
	Support technique (projecteurs, PDA, commutateurs, routeurs, etc.)	numéro vert : 800 858 2920
	Support technique (imprimantes)	numéro vert : 800 858 2311
	Service clientèle	numéro vert : 800 858 2060
	Télécopieur pour Service clientèle	592 818 1308
	Bureaux à domicile et très petites entreprises	numéro vert : 800 858 2222
	Division des comptes préférentiels	numéro vert : 800 858 2557
	Comptes grandes entreprises - GCP	numéro vert : 800 858 2055
	Comptes clés des grandes entreprises	numéro vert : 800 858 2628
	Comptes grandes entreprises - Nord	numéro vert : 800 858 2999
	Comptes grandes entreprises Administration et éducation Nord	numéro vert : 800 858 2955
	Comptes grandes entreprises - Est	numéro vert : 800 858 2020
	Comptes grandes entreprises Administration et éducation - Est	numéro vert : 800 858 2669
	Comptes grandes entreprises Queue Team	numéro vert : 800 858 2572
	Comptes grandes entreprises - Sud	numéro vert : 800 858 2355
	Comptes grandes entreprises - Ouest	numéro vert : 800 858 2811
	Comptes grandes entreprises Pièces détachées	numéro vert : 800 858 2621
Colombie	Site Web : **www.dell.com/cl**	
	E-mail : la-techsupport@dell.com	
	Support technique général	01-800-915-4755
Costa Rica	Site Web : **www.dell.com/cr**	
	E-mail : la-techsupport@dell.com	
	Support technique général	0800-012-0231
République Tchèque (Prague)	Site Web : **support.euro.dell.com**	
	E-mail : czech_dell@dell.com	
	Support technique	22537 2727

Indicatif international : **00** Indicatif national : **420**	Service clientèle	22537 2707
	Télécopie	22537 2714
	Télécopieur pour Support technique	22537 2728
	Standard	22537 2711
Danemark (Copenhague) Indicatif international : **00** Indicatif national : **45**	Site Web : **support.euro.dell.com**	
	Support technique pour XPS	7010 0074
	Support technique pour tous les autres ordinateurs Dell	7023 0182
	Service clientèle (relations)	7023 0184
	Service clientèle pour le grand public et les PME	3287 5505
	Standard (relations)	3287 1200
	Standard télécopieur (relations)	3287 1201
	Standard (grand public et PME)	3287 5000
	Télécopieur (grand public et PME)	3287 5001
Dominique	Site Web : **www.dell.com/dm**	
	E-mail : la-techsupport@dell.com	
	Support technique général	numéro vert : 1-866-278-6821
République Dominicaine	Site Web : **www.dell.com/do**	
	E-mail : la-techsupport@dell.com	
	Support technique général	1-800-156-1588
Équateur	Site Web : **www.dell.com/ec**	
	E-mail : la-techsupport@dell.com	
	Support général (appel depuis Quito)	numéro vert : 999-119-877-655-3355
	Support général (appel depuis Guayaquil)	numéro vert : 1800-999-119-877-655-3355
Salvador	Site Web : **www.dell.com/ec**	
	E-mail : la-techsupport@dell.com	
	Support technique général	800-6132
Finlande (Helsinki) Indicatif international : **990** Indicatif national : **358** Indicatif de la ville : **9**	Site Web : **support.euro.dell.com**	
	E-mail : fi_support@dell.com	
	Support technique	0207 533 555
	Service clientèle	0207 533 538
	Standard	0207 533 533
	Ventes moins de 500 employés	0207 533 540
	Télécopie	0207 533 530
	Ventes plus de 500 employés	0207 533 533
	Télécopie	0207 533 530
France (Paris) (Montpellier) Indicatif international : **00** Indicatif national : **33** Indicatifs de la ville : **(1) (4)**	Site Web : **support.euro.dell.com**	
	Bureaux à domicile et très petites entreprises	
	Support technique pour XPS	0825 387 129
	Support technique pour tous les autres ordinateurs Dell	0825 387 270
	Service clientèle	0825 823 833
	Standard	0825 004 700
	Standard (appels extérieurs à la France)	04 99 75 40 00
	Ventes	0825 004 700
	Télécopie	0825 004 701
	Télécopie (appels extérieurs à la France)	04 99 75 40 01
	Grands comptes	
	Support technique	0825 004 719
	Service clientèle	0825 338 339
	Standard	01 55 94 71 00
	Ventes	01 55 94 71 00
	Télécopie	01 55 94 71 01
Allemagne (Francfort) Indicatif international : **00** Indicatif national : **49**	Site Web : **support.euro.dell.com**	
	E-mail : tech_support_central_europe@dell.com	
	Support technique pour XPS	069 9792 7222
	Support technique pour tous les autres ordinateurs Dell	069 9792-7200
	Service clientèle pour le grand public et les PME	0180-5-224400
	Service clientèle segment International	069 9792-7320
	Service clientèle comptes privilégiés	069 9792-7320

Indicatif de la ville : **69**	Service clientèle grands comptes	069 9792-7320
	Service clientèle comptes publics	069 9792-7320
	Standard	069 9792-7000
Grèce Indicatif international : **00** Indicatif national : **30**	Site Web : **support.euro.dell.com**	
	Support technique	00800-44 14 95 18
	Support technique Gold Service	00800-44 14 00 83
	Standard	2108129810
	Standard Gold Service	2108129811
	Ventes	2108129800
	Télécopie	2108129812
Grenade	E-mail : la-techsupport@dell.com	
	Support technique général	numéro vert : 1-866-540-3355
Guatemala	E-mail : la-techsupport@dell.com	
	Support technique général	1-800-999-0136
Guyane	E-mail : la-techsupport@dell.com	
	Support technique général	numéro vert : 1-877-270-4609
Hong Kong Indicatif international : **001** Indicatif national : **852**	Site Web : support.ap.dell.com	
	E-mail (Support technique) : support.dell.com.cn/email	
	Support technique (XPS)	00852-3416 6923
	Support technique (Dimension et Inspiron)	00852-2969 3188
	Support technique (OptiPlex, Latitude et Dell Precision)	00852-2969 3191
	Support technique (serveurs et stockage)	00852-2969 3196
	Support technique (projecteurs, PDA, commutateurs, routeurs, etc.)	00852-3416 0906
	Service clientèle	00852-3416 0910
	Grands comptes	00852-3416 0907
	Programmes pour multinationales	00852-3416 0908
	Division des moyennes entreprises	00852-3416 0912
	Division du grand public et des PME	00852-2969 3105
Inde	Site Web : support.ap.dell.com	
	E-mail : india_support_desktop@dell.com india_support_notebook@dell.com india_support_Server@dell.com	
	Support technique (ordinateurs XPS)	0802 506 8033 numéro vert : 1800 425 2066
	Support technique (portables, ordinateurs de bureau, serveurs et stockage)	1600338045 et 1600448046
	Ventes (Comptes grandes entreprises)	1600 33 8044
	Ventes (au grand public et aux PME)	1600 33 8046
Irlande (Cherrywood) Indicatif international : **00** Indicatif national : **353** Indicatif de la ville : **1**	Site Web : **support.euro.dell.com**	
	E-mail : dell_direct_support@dell.com	
	Ventes	
	Ventes pour l'Irlande	01 204 4444
	Points de vente Dell	1850 200 778
	Commande en ligne Help-Desk	1850 200 778
	Service clientèle	
	Service clientèle pour les particuliers	01 204 4014
	Service clientèle pour les petites entreprises	01 204 4014
	Service clientèle pour les entreprises	1850 200 982
	Support technique	
	Support technique spécifique aux ordinateurs XPS	1850 200 722
	Support technique pour tous les autres ordinateurs Dell	1850 543 543
	Généralités	
	Télécopieur pour les relations ventes	01 204 0103
	Standard	01 204 4444
	Service clientèle pour le Royaume-Uni (interne au Royaume-Uni uniquement)	0870 906 0010
	Service clientèle pour les entreprises (interne au Royaume-Uni uniquement)	0870 907 4499
	Ventes pour le Royaume-Uni (interne au Royaume-Uni uniquement)	0870 907 4000
	Site Web : **support.euro.dell.com**	
	Bureaux à domicile et très petites entreprises	

Italie (Milan) Indicatif international : **00** Indicatif national : **39** Indicatif de la ville : **02**	Support technique	02 577 826 90
	Service clientèle	02 696 821 14
	Télécopie	02 696 821 13
	Standard	02 696 821 12
	Grands comptes	
	Support technique	02 577 826 90
	Service clientèle	02 577 825 55
	Télécopie	02 575 035 30
	Standard	02 577 821
Jamaïque	E-mail : la-techsupport@dell.com	
	Support technique général (appel à partir de la Jamaïque uniquement)	1-800-440-9205
Japon (Kawasaki) Indicatif international : **001** Indicatif national : **81** Indicatif de la ville : **44**	Site Web : **support.jp.dell.com**	
	Support technique (XPS)	numéro vert : 0120-937-786
	Support technique à l'extérieur du Japon (XPS)	044-520-1235
	Service clientèle XPS (en cas de manque ou de dégâts à la livraison)	044-556-4240
	Support technique (Dimension et Inspiron)	numéro vert : 0120-198-226
	Support technique à l'extérieur du Japon (Dimension et Inspiron)	81-44-520-1435
	Support technique (Dell Precision, OptiPlex et Latitude)	numéro vert : 0120-198-433
	Support technique à l'extérieur du Japon (Dell Precision, OptiPlex et Latitude)	81-44-556-3894
	Support technique (Dell PowerApp™, Dell PowerEdge™, Dell PowerConnect™ et Dell PowerVault™)	numéro vert : 0120-198-498
	Support technique à l'extérieur du Japon (PowerApp, PowerEdge, PowerConnect et PowerVault)	81-44-556-4162
	Support technique (projecteurs, PDA, imprimantes, routeurs)	numéro vert : 0120-981-690
	Support technique à l'extérieur du Japon (projecteurs, PDA, imprimantes, routeurs)	81-44-556-3468
	Service Faxbox	044-556-3490
	Service de suivi de commandes automatisé 24 heures sur 24	044-556-3801
	Service clientèle	044-556-4240
	Division Ventes aux entreprises (jusqu'à 400 employés)	044-556-1465
	Division Ventes aux Comptes privilégiés (plus de 400 employés)	044-556-3433
	Ventes secteur public (administrations, établissements d'enseignement et de santé)	044-556-5963
	Segment International - Japon	044-556-3469
	Utilisateur individuel	044-556-1760
	Standard	044-556-4300
Corée (Séoul) Indicatif international : **001** Indicatif national : **82** Indicatif de la ville : **2**	E-mail : krsupport@dell.com	
	Compatibilité	numéro vert : 080-200-3800
	Support technique (XPS)	numéro vert : 080-999-0283
	Support (Dimension, PDA, électronique et accessoires)	numéro vert : 080-200-3801
	Ventes	numéro vert : 080-200-3600
	Télécopie	2194-6202
	Standard	2194-6000
Amérique Latine	Support technique clients (Austin, Texas, États-Unis)	512 728-4093
	Service clientèle (Austin, Texas, États-Unis)	512 728-3619
	Télécopieur (Support technique et Service clientèle) (Austin, Texas, États-Unis)	512 728-3883
	Ventes (Austin, Texas, États-Unis)	512 728-4397
	Télécopieur pour les ventes (Austin, Texas, États-Unis)	512 728-4600 ou 512 728-3772
Luxembourg Indicatif international : **00** Indicatif national : **352**	Site Web : **support.euro.dell.com**	
	Compatibilité	342 08 08 075
	Ventes au grand public et PME	+32 (0)2 713 15 96
	Ventes aux grandes entreprises	26 25 77 81
	Service clientèle	+32 (0)2 481 91 19
	Télécopie	26 25 77 82
Macao Indicatif national : **853**	Support technique	numéro vert : 0800 105
	Service clientèle (Xiamen, Chine)	34 160 910
	Ventes aux particuliers (Xiamen, Chine)	29 693 115
Malaisie (Penang)	Site Web : **support.ap.dell.com**	
	Support technique (XPS)	numéro vert : 1800 885 784
	Support technique (Dell Precision, OptiPlex et Latitude)	numéro vert : 1 800 880 193

Indicatif international : **00** Indicatif national : **60** Indicatif de la ville : **4**	Support technique (Dimension, Inspiron et Électronique et accessoires)	numéro vert : 1 800 881 306
	Support technique (PowerApp, PowerEdge, PowerConnect et PowerVault)	numéro vert : 1800 881 386
	Service clientèle	numéro vert : 1800 881 306 (option 6)
	Ventes aux particuliers	numéro vert : 1 800 888 202
	Ventes aux grandes entreprises	numéro vert : 1 800 888 213
Mexique Indicatif international : **00** Indicatif national : **52**	E-mail : la-techsupport@dell.com	
	Support technique clients	001-877-384-8979 ou 001-877-269-3383
	Ventes	50-81-8800 ou 01-800-888-3355
	Service clientèle	001-877-384-8979 ou 001-877-269-3383
	Accueil	50-81-8800 ou 01-800-888-3355
Montserrat	E-mail : la-techsupport@dell.com	
	Support technique général	numéro vert : 1-866-278-6822
Antilles néerlandaises	E-mail : la-techsupport@dell.com	
	Support technique général	001-800-882-1519
Pays-Bas (Amsterdam) Indicatif international : **00** Indicatif national : **31** Indicatif de la ville : **20**	Site Web : **support.euro.dell.com**	
	Support technique pour XPS	020 674 45 94
	Support technique pour tous les autres ordinateurs Dell	020 674 45 00
	Télécopieur pour support technique	020 674 47 66
	Service clientèle pour le grand public et les PME	020 674 42 00
	Suivi clientèle	020 674 4325
	Ventes au grand public et PME	020 674 55 00
	Relations ventes	020 674 50 00
	Télécopieur des ventes au grand public et PME	020 674 47 75
	Télécopieur pour les relations ventes	020 674 47 50
	Standard	020 674 50 00
	Télécopieur du standard	020 674 47 50
Nouvelle-Zélande Indicatif international : **00** Indicatif national : **64**	Site Web : **support.ap.dell.com**	
	E-mail : support.ap.dell.com/contactus	
	Support technique (XPS)	numéro vert: 0800 335 540
	Support technique général	0800 441 567
Nicaragua	E-mail : la-techsupport@dell.com	
	Support technique général	001-800-220-1377
Norvège (Lysaker) Indicatif international : **00** Indicatif national : **47**	Site Web : **support.euro.dell.com**	
	Support technique pour XPS	815 35 043
	Support technique pour tous les autres produits Dell	671 16882
	Suivi clientèle	671 17575
	Service clientèle pour le grand public et les PME	23162298
	Standard	671 16800
	Standard télécopieur	671 16865
Panama	E-mail : la-techsupport@dell.com	
	Support technique général	011-800-507-1264
Pérou	E-mail : la-techsupport@dell.com	
	Support technique général	0800-50-669
Pologne (Varsovie) Indicatif international : **011** Indicatif national : **48** Indicatif de la ville : **22**	Site Web : **support.euro.dell.com**	
	E-mail : pl_support_tech@dell.com	
	Service clientèle (téléphone)	57 95 700
	Service clientèle	57 95 999
	Ventes	57 95 999
	Service clientèle (télécopieur)	57 95 806
	Réception (télécopieur)	57 95 998
	Standard	57 95 999
Portugal	Site Web : **support.euro.dell.com**	
	Support technique	707200149

Indicatif international : **00** Indicatif national : **351**	Service clientèle	800 300 413
	Ventes	800 300 410 ou 800 300 411 ou 800 300 412 ou 21 422 07 10
	Télécopie	21 424 01 12
Porto Rico	E-mail : la-techsupport@dell.com	
	Support technique général	1-877-537-3355
Saint Christophe et Nevis	Site Web : **www.dell.com/kn**	
	E-mail : la-techsupport@dell.com	
	Support technique général	numéro vert : 1-866-540-3355
Sainte-Lucie	Site Web : **www.dell.com/lc**	
	E-mail : la-techsupport@dell.com	
	Support technique général	numéro vert : 1-866-464-4352
Saint-Vincent et les Grenadines	Site Web : **www.dell.com/vc**	
	E-mail : la-techsupport@dell.com	
	Support technique général	numéro vert : 1-866-464-4353
Singapour (Singapour) Indicatif international : **005** Indicatif national : **65**	**REMARQUE :** Les numéros de téléphone ci-dessous ne sont valides que depuis Singapour ou la Malaisie.	
	Site Web : **support.ap.dell.com**	
	Support technique (XPS)	numéro vert : 1800 394 7464
	Support technique (Dimension, Inspiron et Électronique et accessoires)	numéro vert : 1 800 394 7430
	Support technique (OptiPlex, Latitude et Dell Precision)	numéro vert : 1 800 394 7488
	Support technique (PowerApp, PowerEdge, PowerConnect et PowerVault)	numéro vert : 1 800 394 7478
	Service clientèle	numéro vert : 1 800 394 7430 (option 6)
	Ventes aux particuliers	numéro vert : 1 800 394 7412
	Ventes aux grandes entreprises	numéro vert : 1 800 394 7419
Slovaquie (Prague) Indicatif international : **00** Indicatif national : **421**	Site Web : **support.euro.dell.com**	
	E-mail : czech_dell@dell.com	
	Support technique	02 5441 5727
	Service clientèle	420 22537 2707
	Télécopie	02 5441 8328
	Télécopieur pour Support technique	02 5441 8328
	Standard (Ventes)	02 5441 7585
Afrique du Sud (Johannesburg) Indicatif international : **09/091** Indicatif national : **27** Indicatif de la ville : **11**	Site Web : **support.euro.dell.com**	
	E-mail : dell_za_support@dell.com	
	File d'attente Gold	011 709 7713
	Support technique	011 709 7710
	Service clientèle	011 709 7707
	Ventes	011 709 7700
	Télécopie	011 706 0495
	Standard	011 709 7700
Pays du Pacifique et du Sud-est Asiatique	Support technique, Service clientèle et ventes (Penang, Malaisie)	604 633 4810
Espagne (Madrid) Indicatif international : **00** Indicatif national : **34** Indicatif de la ville : **91**	Site Web : **support.euro.dell.com**	
	Bureaux à domicile et très petites entreprises	
	Support technique	902 100 130
	Service clientèle	902 118 540
	Ventes	902 118 541
	Standard	902 118 541
	Télécopie	902 118 539
	Grands comptes	
	Support technique	902 100 130
	Service clientèle	902 115 236
	Standard	91 722 92 00
	Télécopie	91 722 95 83
Suède (Upplands Vasby) Indicatif international : **00**	Site Web : **support.euro.dell.com**	
	Support technique pour XPS	0771 340 340
	Support technique pour tous les autres produits Dell	08 590 05 199
	Suivi clientèle	08 590 05 642

Indicatif national : **46** Indicatif de la ville : **8**	Service clientèle pour le grand public et les PME	08 587 70 527
	Support du programme d'achats par les employés (EPP, Employee Purchase Program)	020 140 14 44
	Télécopieur pour support technique	08 590 05 594
	Ventes	08 590 05 185
Suisse (Genève) Indicatif international : **00** Indicatif national : **41** Indicatif de la ville : **22**	Site Web : **support.euro.dell.com**	
	E-mail : Tech_support_central_Europe@dell.com	
	Support technique pour XPS	0848 33 88 57
	Support technique (grand public et les PME) pour les autres produits Dell	0844 811 411
	Support technique (Entreprises)	0844 822 844
	Service clientèle (Grand public et PME)	0848 802 202
	Service clientèle (entreprises)	0848 821 721
	Télécopie	022 799 01 90
	Standard	022 799 01 01
Taiwan Indicatif international : **002** Indicatif national : **886**	Site Web : **support.ap.dell.com**	
	E-mail : support.dell.com.cn/email	
	Support technique (XPS)	numéro vert : 0080 186 3085
	Support technique (OptiPlex, Latitude, Inspiron, Dimension et Électronique et accessoires)	numéro vert : 0080 186 1011
	Support technique (serveurs et stockage)	numéro vert : 0080 160 1256
	Service clientèle	numéro vert : 0080 160 1250 (option 5)
	Ventes aux particuliers	numéro vert : 0080 165 1228
	Ventes aux grandes entreprises	numéro vert : 0080 165 1227
Thaïlande Indicatif international : **001** Indicatif national : **66**	Site Web : **support.ap.dell.com**	
	Support technique (OptiPlex, Latitude et Dell Precision)	numéro vert : 1800 0060 07
	Support technique (PowerApp, PowerEdge, PowerConnect et PowerVault)	numéro vert : 1800 0600 09
	Service clientèle	numéro vert : 1800 006 007 (option 7)
	Ventes aux grandes entreprises	numéro vert : 1800 006 009
	Ventes aux particuliers	numéro vert : 1800 006 006
Trinité/Tobago	Site Web : **www.dell.com/tt**	
	E-mail : la-techsupport@dell.com	
	Support technique général	numéro vert : 1-888-799-5908
Îles Turks et Caïques	Site Web : **www.dell.com/tc**	
	E-mail : la-techsupport@dell.com	
	Support technique général	numéro vert : 1-877-441-4735
Royaume-Uni (Bracknell) Indicatif international : **00** Indicatif national : **44** Indicatif de la ville : **1344**	Site Web : **support.euro.dell.com**	
	E-mail : dell_direct_support@dell.com	
	Site Web du Service clientèle : **support.euro.dell.com/uk/en/ECare/form/home.asp**	
	Ventes	
	Ventes au grand public et PME	0870 907 4000
	Ventes aux grandes entreprises/secteur public	01344 860 456
	Service clientèle	
	Service clientèle pour le grand public et les PME	0870 906 0010
	Service clientèle pour les entreprises	01344 373 185
	Comptes privilégiés (500 à 5000 employés)	0870 906 0010
	Service clientèle Comptes internationaux	01344 373 186
	Service clientèle Administration centrale	01344 373 193
	Service clientèle Administration locale et Enseignement	01344 373 199
	Service clientèle (Santé)	01344 373 194
	Support technique	
	Support technique spécifique aux ordinateurs XPS	0870 366 4180
	Support technique (Entreprises/Comptes privilégiés/PCA [plus de 1000 salariés])	0870 908 0500
	Support technique pour tous les autres produits	0870 353 0800
	Généralités	
	Télécopieur pour le grand public et les PME	0870 907 4006
Uruguay	Site Web : **www.dell.com/uy**	
	E-mail : la-techsupport@dell.com	
	Support technique général	numéro vert : 000-413-598-2521
	Service automatisé d'état des commandes	numéro vert : 1-800-433-9014
	AutoTech (ordinateurs portables et de bureau)	numéro vert : 1-800-247-9362

États-Unis (Austin, Texas) Indicatif international : **011** Indicatif national : **1**	Support technique et garantie matérielle (Dell TV, imprimantes et projecteurs) pour les clients à relation directe	numéro vert : 1-877-459-7298
	Support clientèle XPS américain	numéro vert : 1-800-232-8544
	Support clientèle (domicile et siège social) pour tous les autres produits Dell	numéro vert : 1-800-624-9896
	Service clientèle	numéro vert : 1-800-624-9897
	Clients du programme d'achats par les employés (EPP)	numéro vert : 1-800-695-8133
	Site web des services financiers : **www.dellfinancialservices.com**	
	Services financiers (leasing/prêts)	numéro vert : 1-877-577-3355
	Services financiers (Comptes privilégiés Dell [DPA])	numéro vert : 1-800-283-2210
	Secteur privé	
	Service clientèle et Support	numéro vert : 1-800-456-3355
	Clients du programme d'achats par les employés (EPP)	numéro vert : 1-800-695-8133
	Support pour imprimantes, projecteurs, PDA et lecteurs MP3	numéro vert : 1-877-459-7298
	Public (gouvernement, domaines Éducation et Santé)	
	Service clientèle et Support	numéro vert : 1-800-456-3355
	Clients du programme d'achats par les employés (EPP)	numéro vert : 1-800-695-8133
	Ventes Dell	numéro vert : 1-800-289-3355 ou numéro vert : 1-800-879-3355
	Points de vente Dell (ordinateurs Dell recyclés)	numéro vert : 1-888-798-7561
	Ventes de logiciels et de périphériques	numéro vert : 1-800-671-3355
	Ventes de pièces au détail	numéro vert : 1-800-357-3355
	Service étendu et ventes sous garantie	numéro vert : 1-800-247-4618
	Télécopie	numéro vert : 1-800-727-8320
	Services Dell pour les sourds, les malentendants ou les personnes ayant des problèmes d'élocution	numéro vert : 1-877-DELLTTY (1-877-335-5889)
Îles Vierges (États-Unis)	E-mail : la-techsupport@dell.com	
	Support technique général	numéro vert : 1-877-702-4360
Venezuela	Site Web : **www.dell.com/ve**	
	E-mail : la-techsupport@dell.com	
	Support technique général	0800-100-4752

Retour à la page du Sommaire

Retour à la page du Sommaire

Utilisation du clavier et de la tablette tactile

Guide d'utilisation Dell™ Latitude™ D520

- Pavé numérique
- Combinaisons de touches
- Tablette tactile

Pavé numérique

Le pavé numérique fonctionne comme celui d'un clavier externe. Chaque touche du pavé numérique a plusieurs fonctions. Les chiffres et les symboles du pavé numérique figurent en bleu à droite de ces touches. Pour entrer un chiffre ou un symbole, maintenez la touche <Fn> enfoncée et appuyez sur la touche voulue.

- Pour activer le pavé numérique, appuyez sur <Verr num>. Le voyant indique que le pavé numérique est activé.
- Pour désactiver le pavé numérique, appuyez de nouveau sur <Verr num>.

Combinaisons de touches

Fonctions système

<Ctrl><Maj><Echap>	Ouvre la fenêtre **Gestionnaire des tâches**

Batterie

<Fn><F3>	Affiche la jauge de batterie Dell™ QuickSet.

Plateau du lecteur de CD ou DVD

<Fn><F10>	Éjecte le plateau du lecteur (si Dell QuickSet est installé).

Fonctions d'affichage

<Fn><F8>	Bascule l'image vidéo vers l'option d'affichage suivant. Les options comprennent l'écran intégré, un moniteur externe et les deux écrans simultanément.
<Fn> et la touche fléchée vers le haut	Augmente la luminosité sur l'écran intégré uniquement (non pas sur un moniteur externe).
<Fn> et la touche fléchée vers le bas	Diminue la luminosité sur l'écran intégré uniquement (pas sur un moniteur externe).

Fonctions des haut-parleurs

<Fn><Page précédente>	Augmente le volume du haut-parleur.
<Fn><Page suivante>	Diminue le volume du haut-parleur.
<Fn><Fin>	Coupe le volume du haut-parleur.

Fonctions radio (notamment connexions réseau sans fil et technologie sans fil Bluetooth®)

<Fn><F2>	Active et désactive les fonctions radio, notamment le réseau sans fil et la carte dotée de la technologie sans fil Bluetooth.

Gestion d'énergie

<Fn><Echap>	Active un mode d'économie d'énergie. Vous pouvez reprogrammer ce raccourci clavier pour activer un autre mode d'économie d'énergie sous l'onglet **Avancé** de la fenêtre **Propriétés de options d'alimentation** (reportez-vous à la section Configuration des paramètres de gestion d'énergie).
<Fn><F1>	Fait passer l'ordinateur en mode Mise en veille prolongée. Dell QuickSet est requis (reportez-vous à la section Dell™ QuickSet).

Fonctions de la touche du logo Microsoft® Windows®

Touche du logo Windows et <m>	Réduit toutes les fenêtres ouvertes
Touche du logo Windows et <Maj><m>	Restaure toutes les fenêtres réduites. Cette combinaison de touches est une bascule qui restaure les fenêtres réduites par la combinaison de touches du logo Windows et <m>.
Touche du logo Windows et <e>	Exécute l'Explorateur Windows
Touche du logo Windows et <r>	Ouvre la boîte de dialogue **Exécuter**
Touche du logo Windows et <f>	Ouvre la boîte de dialogue **Résultats de la recherche**
Touche du logo Windows et <Ctrl><f>	Ouvre la boîte de dialogue **Résultats de la recherche - Ordinateurs** (si vous êtes connecté à un réseau)
Touche du logo Windows et <Pause>	Ouvre la boîte de dialogue **Propriétés système**

Pour régler les options du clavier, telles que la vitesse de répétition des caractères, ouvrez le Panneau de configuration, cliquez sur **Imprimantes et autres périphériques**, puis sur **Clavier**. Pour plus d'informations sur le Panneau de configuration, reportez-vous au Centre d'aide et de support Windows (voir Centre d'aide et de support Windows).

Tablette tactile

La tablette tactile détecte la pression et le mouvement de vos doigts pour vous permettre de déplacer le curseur à l'écran. Utilisez la tablette tactile et ses boutons de la même façon que si vous utilisiez la souris.

1	tablette tactile	2	boutons de la tablette tactile		

- Posez et déplacez votre doigt sur la surface de la tablette tactile pour déplacer le curseur.
- Pour sélectionner un objet, appuyez délicatement une fois sur la surface de la tablette tactile ou appuyez avec le pouce sur le bouton gauche de la tablette tactile.
- Pour sélectionner et déplacer (ou faire glisser) un objet, positionnez le curseur sur l'objet et frappez deux fois sur la tablette tactile. Lors de la deuxième pression, laissez votre doigt sur la tablette tactile et déplacez l'objet sélectionné en faisant glisser votre doigt sur la surface.
- Pour double-cliquer sur un objet, placez le curseur sur l'objet et appuyez doucement deux fois sur la tablette tactile ou appuyez deux fois sur le bouton gauche à l'aide de votre pouce.

Personnalisation de la tablette tactile

Vous pouvez désactiver la tablette tactile ou régler ses paramètres au moyen de la fenêtre **Propriétés de Souris**.

1. Cliquez sur **Démarrer**→ **Panneau de configuration**→ **Imprimantes et autres périphériques**→ **Souris**. Consultez le Centre d'aide et de support Windows pour plus d'informations sur le Panneau de configuration. Pour accéder au Centre d'aide et de support, reportez-vous à la section Centre d'aide et de support Windows.
2. Dans la fenêtre de **Propriétés Souris** :
   - Cliquez sur l'onglet **Sélection du périphérique** pour désactiver la tablette tactile.
   - Cliquez sur l'onglet **Pointeur** pour régler les paramètres de la tablette tactile.
3. Cliquez sur **OK** pour enregistrer les paramètres et fermer la fenêtre.

Retour à la page du Sommaire

Retour à la page du Sommaire

Utilisation des fonctions Multimédia

Guide d'utilisation Dell™ Latitude™ D520

- Lecture d'un CD ou d'un DVD
- Réglage du volume
- Réglage de l'image
- Copie de CD et DVD
- Connexion de votre ordinateur à un périphérique téléviseur ou audio

---

Lecture d'un CD ou d'un DVD

AVIS : N'appuyez pas vers le bas sur le plateau du lecteur de CD ou de DVD en l'ouvrant ou en le fermant. Laissez le plateau fermé quand vous n'utilisez pas le lecteur.

AVIS : Ne déplacez pas l'ordinateur pendant la lecture de CD ou de DVD.

1. Appuyez sur le bouton d'éjection situé à l'avant du lecteur.
2. Tirez le plateau.

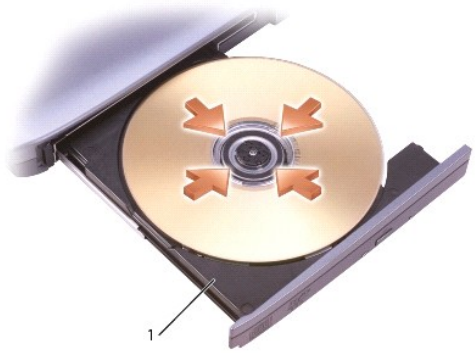

		1	Plateau pour CD/DVD		

3. Placez le disque, étiquette vers le haut, au centre du plateau.

REMARQUE : Si vous utilisez un lecteur de CD/DVD livré avec un autre ordinateur, vous devez installer les pilotes et logiciels nécessaires pour lire des CD ou des DVD ou pour graver des données. Pour plus d'informations, reportez-vous au CD *Drivers and Utilities (Pilotes et utilitaires)* (le CD *Drivers and Utilities* est en option et peut ne pas être disponible pour votre ordinateur ou dans certains pays).

4. Poussez le plateau du lecteur pour le refermer.

Pour formater les CD afin de stocker des données, créer des CD de musique ou copier des CD, reportez-vous au logiciel du CD livré avec votre ordinateur.

REMARQUE : Assurez-vous d'être en règle avec les lois relatives aux droits d'auteur lorsque vous créez des CD.

Réglage du volume

REMARQUE : Quand les haut-parleurs sont coupés, vous n'entendez pas la lecture des CD ni des DVD.

1. Cliquez sur le bouton **Démarrer**, pointez sur **Programmes**→ **Accessoires**→ **Divertissement** (ou **Multimédia**), puis cliquez sur **Volume principal**.
2. Dans la fenêtre **Volume principal**, cliquez et faites glissez le curseur de la colonne **Volume principal** vers le haut ou vers le bas pour augmenter ou diminuer le volume.

Pour plus d'informations sur les options de contrôle de volume principal, cliquez sur **Aide** dans la fenêtre **Volume principal**.

L'indicateur de volume affiche le niveau du volume en cours, même lorsque le son est coupé, sur votre ordinateur. Vous pouvez cliquez sur l'icône dans la

barre des tâches et sélectionner ou désélectionner **Placer l'icône dans la barre des tâches** ou utiliser les boutons de contrôle de volume pour activer ou désactiver l'icône de volume à l'écran.

Quand l'indicateur de volume est activé, réglez le volume à l'aide des boutons de contrôle de volume ou par les combinaisons de touches suivantes :

- Appuyez sur <Fn><Page précédente> pour augmenter le volume.
- Appuyez sur <Fn><Page suivante> pour diminuer le volume.
- Appuyez sur <Fn><Fin> pour couper le volume.

Pour plus d'informations sur QuickSet, cliquez avec le bouton droit de la souris sur l'icône de la barre des tâches, puis cliquez sur **Aide**.

Réglage de l'image

Si un message d'erreur vous signale que la résolution ou la profondeur de couleur en cours utilise trop de mémoire et empêche la lecture de DVD, réglez les propriétés d'affichage.

1. Cliquez sur le bouton **Démarrer**, puis sur **Panneau de configuration**.
2. Sous **Choisissez une catégorie**, cliquez sur **Apparence et thèmes**.
3. Sous **Choisissez une tâche...**, cliquez sur **Modifier la résolution de l'écran**.
4. Dans la fenêtre **Propriétés de Affichage**, faites glisser le curseur de **Résolution de l'écran** pour réduire la résolution.
5. Cliquez sur le menu déroulant **Qualité couleur**, puis cliquez sur **Moyenne (16 bits)**.
6. Cliquez sur **OK** pour enregistrer les paramètres et fermer la fenêtre.

Copie de CD et DVD

REMARQUE : Assurez-vous de respecter toutes les lois sur les droits d'auteur relatives à la création de CD ou de DVD.

Cette section s'applique uniquement aux ordinateurs qui disposent d'un lecteur CD-RW, DVD+/-RW, ou CD-RW/DVD (combo).

REMARQUE : Les types de lecteurs de CD ou DVD proposés par Dell peuvent varier d'un pays à l'autre.

Les instructions ci-après décrivent comment effectuer une copie exacte d'un CD ou d'un DVD. Vous pouvez aussi utiliser Sonic DigitalMedia pour d'autres fonctions, par exemple créer des CD de musique à partir de fichiers audio enregistrés sur votre ordinateur ou sauvegarder des données importantes. Pour accéder à l'aide, ouvrez Sonic DigitalMedia puis cliquez sur l'icône de point d'interrogation en haut à droite de la fenêtre.

Comment copier un CD ou DVD

REMARQUE : Les lecteurs combo CD-RW/DVD ne peuvent pas écrire sur des supports DVD. Si vous disposez d'un lecteur combo CD-RW/DVD et que vous rencontrez des problèmes lors de l'enregistrement, recherchez des correctifs logiciels sur le site Web de support de Sonic à l'adresse suivante : **www.sonic.com**.

Les lecteurs DVD enregistrables installés sur les ordinateurs Dell™ peuvent lire et écrire des DVD+/-R, DVD+/-RW et DVD+R DL (double couche), mais ne peuvent pas lire ni enregistrer sur les supports DVD-RAM ou DVD-R DL (double couche).

REMARQUE : La plupart des DVD sur le marché sont protégés par des droits d'auteur et ne peuvent pas être copiés à l'aide de Sonic DigitalMedia.

1. Cliquez sur le bouton **Démarrer**, pointez sur **Programmes**→ **Sonic**→ **DigitalMedia Projects** (Projets DigitalMedia), puis cliquez sur **Copy** (Copier).
2. Dans l'onglet **Copy** (Copie), cliquez sur **Disc Copy** (Copie de disque).
3. Pour copier le CD ou le DVD :
   - *Si vous n'avez qu'un seul lecteur de CD ou de DVD*, vérifiez que les paramètres sont corrects et cliquez sur le bouton **Disc Copy** (Copie de disque). L'ordinateur lit votre CD ou votre DVD source et copie les données dans un dossier temporaire du disque dur de l'ordinateur.

     Lorsque vous y êtes invité, insérez un CD ou un DVD vierge dans le lecteur et cliquez sur **OK**.
   - *Si vous disposez de deux lecteurs de CD ou DVD*, sélectionnez le lecteur dans lequel vous avez inséré votre CD ou DVD source et cliquez sur le bouton **Copier disque**. L'ordinateur copie les données du CD ou DVD sur le CD ou DVD vierge.

   Une fois la copie du CD ou du DVD source terminée, le CD ou le DVD gravé s'éjecte automatiquement.

Utilisation de CD ou DVD vierges

Les lecteurs CD-RW ne peuvent enregistrer que sur des supports CD enregistrables (y compris CD-RW grande vitesse), les lecteurs enregistreurs de DVD peuvent écrire sur des supports d'enregistrement CD et DVD.

Utilisez des disques CD-R pour enregistrer de la musique ou pour stocker de façon permanente des fichiers de données. Après avoir gravé un CD-R, vous ne pouvez plus écrire sur ce disque (reportez-vous à la documentation Sonic pour plus d'informations). Utilisez des CD-RW vierges pour écrire, écraser, réécrire ou effectuer une mise à jour sur CD.

Les DVD+/-R vierges peuvent être utilisés pour stocker de façon permanente de grandes quantités d'informations. Une fois le DVD+/-R gravé, vous ne pourrez peut-être plus l'utiliser pour graver si le disque est «finalisé» ou «fermé» pendant l'étape finale du processus de gravage. Si vous envisagez de mettre à jour les informations gravées, de les effacer, et plus généralement de réutiliser vos disques pour la gravure, utilisez des DVD+/-RW vierges.

Graveurs de CD

Type de support	Lecture	Écriture	Réenregistrable
CD-R	Oui	Oui	Non
CD-RW	Oui	Oui	Oui

Graveurs de DVD

Type de support	Lecture	Écriture	Réenregistrable
CD-R	Oui	Oui	Non
CD-RW	Oui	Oui	Oui
DVD+R	Oui	Oui	Non
DVD-R	Oui	Oui	Non
DVD+RW	Oui	Oui	Oui
DVD-RW	Oui	Oui	Oui
DVD+R DL	Oui	Oui	Non
DVD-R DL	Peut-être	Non	Non
DVD-RAM	Peut-être	Non	Non

Conseils pratiques

- N'utilisez Microsoft® Windows® Explorer pour glisser-déplacer des fichiers sur un CD-R ou CD-RW qu'après avoir lancé Sonic RecordNow et ouvert un projet RecordNow.
- Vous devez utiliser des CD-R pour graver des CD audio que vous souhaitez lire sur une chaîne stéréo classique. Les CD-RW ne fonctionnent pas sur la plupart des chaînes stéréo ou de voiture.
- Il est impossible de créer des DVD audio à l'aide de Sonic DigitalMedia.
- Les fichiers de musique MP3 ne peuvent s'écouter que sur des lecteurs MP3 ou sur des ordinateurs dotés d'un logiciel MP3.
- Les lecteurs de DVD utilisés dans les systèmes home cinéma peuvent ne pas prendre en charge tous les formats de DVD disponibles. Pour une liste des formats pris en charge par votre lecteur de DVD consultez la documentation fournie avec celui-ci ou prenez contact avec le constructeur.
- Evitez de graver sur toute la capacité d'un CD-R ou d'un CD-RW vierge. Par exemple, ne copiez pas un fichier de 650 Mo sur un CD vierge de 650 Mo. Le lecteur CD-RW doit disposer de 1 ou 2 Mo d'espace libre pour finaliser l'enregistrement.
- Nous vous conseillons d'utiliser un CD-RW jusqu'à ce que les techniques d'enregistrement de CD vous soient familières. Si vous faites une erreur, vous pouvez effacer les données du CD-RW et recommencer. Vous pouvez aussi utiliser des CD-RW vierges pour tester des projets de fichiers musicaux avant l'enregistrement définitif sur un CD-R vierge.
- Pour obtenir d'autres conseils pratiques, rendez-vous sur le site Web de Sonic à l'adresse **www.sonic.com**.

Connexion de votre ordinateur à un téléviseur ou périphérique audio

REMARQUE : Les câbles audio et vidéo nécessaires à la connexion de votre ordinateur à un téléviseur ou à un autre périphérique audio ne sont pas fournis avec votre ordinateur et peuvent ne pas être disponibles dans certains pays. Si ces câbles sont disponibles dans votre pays, vous pourrez vous les procurer dans la plupart des magasins d'appareils électroniques ou auprès de Dell.

Votre ordinateur dispose d'un connecteur de sortie TV à la norme S-vidéo, qui avec un câble S-vidéo standard (disponible auprès de Dell) permet de le relier à un téléviseur.

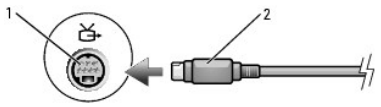

1	connecteur de sortie TV S-vidéo
2	connecteur de câble S-video standard

Votre téléviseur dispose d'un connecteur d'entrée S-vidéo ou d'entrée vidéo composite. Selon le type de connecteur disponible sur votre téléviseur, vous pouvez utiliser un câble S-vidéo disponible dans le commerce ou un câble vidéo composite pour relier l'ordinateur au téléviseur.

Il est recommandé de connecter les câbles vidéo et audio à l'ordinateur selon l'une des combinaisons suivantes.

REMARQUE : Reportez-vous aux schémas situés au début de chaque sous-section pour déterminer la méthode de connexion la plus appropriée.

- S-vidéo et audio standard
- Vidéo composite et audio standard

Lorsque vous avez terminé de connecter les câbles vidéo et audio entre l'ordinateur et le téléviseur, vous devez activer votre ordinateur pour qu'il fonctionne avec le téléviseur. Reportez-vous à la section Activation des paramètres d'affichage pour un téléviseur sous Microsoft® Windows® XP pour vous assurer que l'ordinateur reconnaît le téléviseur et fonctionne correctement avec celui-ci.

S-vidéo et audio standard

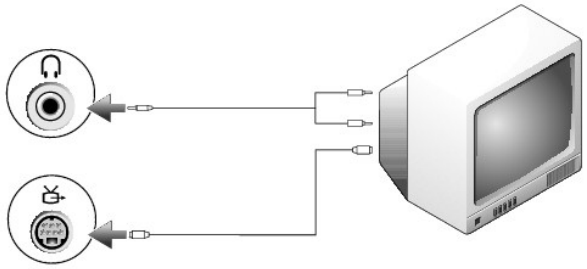

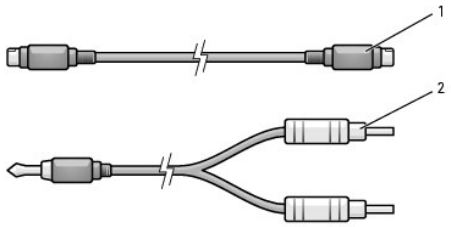

1	câble S-vidéo standard
2	câble audio standard

1. Éteignez l'ordinateur et le téléviseur et/ou le périphérique audio que vous souhaitez connecter.

REMARQUE : Vous pouvez brancher un câble S-vidéo directement sur le connecteur de sortie TV S-vidéo situé sur l'ordinateur (sans passer par le câble d'adaptateur audio numérique/TV) si votre téléviseur ou périphérique audio prend en charge la technologie S-vidéo mais pas l'audio numérique S/PDIF.

2. Branchez une extrémité du câble S-vidéo dans le connecteur d'entrée S-vidéo de l'ordinateur.

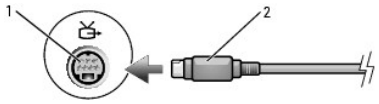

3. Reliez l'autre extrémité du câble S-vidéo au connecteur d'entrée TV S-vidéo.
4. Branchez l'extrémité à connecteur unique du câble audio dans le connecteur de casque situé sur l'ordinateur.
5. Branchez les deux connecteurs RCA situés à l'autre extrémité du câble audio dans les connecteurs d'entrée audio situés sur le téléviseur ou sur un autre périphérique audio.
6. Allumez le téléviseur et tous les périphériques audio connectés (le cas échéant), puis l'ordinateur.

7. Reportez-vous à la section Activation des paramètres d'affichage pour un téléviseur sous Microsoft® Windows® XP pour vous assurer que l'ordinateur reconnaît le téléviseur et fonctionne correctement avec celui-ci.

Vidéo composite et audio standard

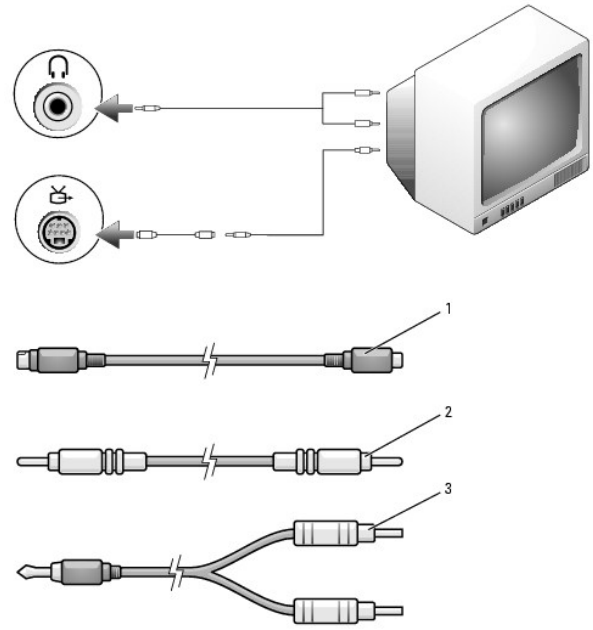

1	carte vidéo standard S-vidéo vers composite
2	câble vidéo composite
3	câble audio standard

1. Éteignez l'ordinateur et le téléviseur et/ou le périphérique audio que vous souhaitez connecter.

2. Connectez le câble de carte vidéo standard S-vidéo vers composite au connecteur de sortie TV S-vidéo de l'ordinateur.

3. Branchez une extrémité du câble vidéo composite dans le connecteur d'entrée vidéo composite situé sur le câble vidéo composite.

4. Reliez l'autre extrémité du câble vidéo composite au connecteur d'entrée vidéo composite du téléviseur.

5. Branchez l'extrémité à connecteur unique du câble audio dans le connecteur de casque situé sur l'ordinateur.

6. Branchez les deux connecteurs RCA situés à l'autre extrémité du câble audio dans les connecteurs d'entrée audio situés sur le téléviseur ou sur un autre périphérique audio.

7. Allumez le téléviseur et tous les périphériques audio connectés (le cas échéant), puis l'ordinateur.

8. Reportez-vous à la section Activation des paramètres d'affichage pour un téléviseur sous Microsoft® Windows® XP pour vous assurer que l'ordinateur reconnaît le téléviseur et fonctionne correctement avec celui-ci.

Configuration du casque Cyberlink (CL)

REMARQUE : La fonction d'écouteur CL n'est disponible que si votre ordinateur est équipé d'un lecteur de DVD.

Si votre ordinateur dispose d'un lecteur de DVD, vous pouvez activer la reproduction audio numérique des DVD.

1. Cliquez sur **Démarrer→ Programmes→ PowerDVD** pour lancer le programme **Cyberlink PowerDVD**.

2. Insérez un DVD dans le lecteur.

   Si la lecture du DVD commence, cliquez sur le bouton d'arrêt.

3. Cliquez sur l'option **Configuration**.

4. Cliquez sur l'option **DVD**.

5. Cliquez sur l'icône **Configuration DVD audio**.

6. Cliquez sur les flèches près de **Configuration des haut-parleurs** pour faire défiler les options, et sélectionnez l'option **Ecouteurs**.

7. Cliquez sur les flèches près de **Mode d'écoute audio** pour faire défiler les options, et sélectionnez l'option **Ecouteurs CL**.

8. Cliquez sur les flèches près de l'option **Compression de plage dynamique** pour sélectionner l'option la plus appropriée.

9. Cliquez une fois sur le bouton **Précédent**, cliquez à nouveau sur le bouton **Précédent** pour revenir à l'écran du menu principal.

Activation des paramètres d'affichage pour un téléviseur dans Microsoft® Windows® XP

REMARQUE : Vérifiez que le téléviseur est correctement connecté avant d'activer les paramètres d'affichage.

1. Cliquez sur le bouton **Démarrer**, puis sur **Panneau de configuration**.

2. Cliquez sur **Apparence et thèmes**.

3. Sous **ou choisissez une icône du Panneau de configuration**, cliquez sur **Affichage**.

4. Cliquez sur l'onglet **Paramètres**, puis sur **Avancés**.

5. Cliquez sur l'onglet **Intel® Extreme Graphics**.

6. Cliquez sur **Propriétés graphiques**.

7. Si vous souhaitez utiliser uniquement un téléviseur sans utiliser l'écran de l'ordinateur ou toute autre option d'affichage :
   a. Dans la nouvelle fenêtre, cliquez sur **TV** de façon à ce qu'une marque rouge apparaisse juste au-dessus de l'icône du téléviseur.
   b. Assurez-vous que les paramètres sont corrects.

8. Si vous souhaitez utiliser simultanément un téléviseur et l'écran de l'ordinateur :
   a. Dans la nouvelle fenêtre, cliquez sur **Intel® Dual Display Clone** (Clône d'affichage double Intel) et assurez-vous qu'un des appareils répertoriés est un téléviseur.
   b. Cliquez sur **Device Settings** (Paramètres de l'appareil).
   c. Dans la nouvelle fenêtre, vérifiez que les paramètres de résolution de l'affichage sont corrects.

9. Cliquez sur **Appliquer** pour visualiser les nouveaux paramètres.

10. Cliquez sur **OK** pour accepter les modifications.

11. Cliquez sur **Oui** pour valider les nouveaux paramètres.

12. Cliquez sur **OK**.

Retour à la page du Sommaire

Retour à la page du Sommaire

Configuration d'un réseau

Guide d'utilisation Dell™ Latitude™ D520

- Branchement physique à un réseau ou modem haut débit
- Assistant Configuration du réseau
- Réseau local sans fil (WLAN)
- Haut débit mobile ou réseau sans fil étendu (WWAN)
- Pare-feu de connexion Internet

Branchement physique à un réseau ou modem haut débit

Pour connecter l'ordinateur à un réseau autre que sans fil, une carte réseau doit être installée et un câble de réseau connecté à l'ordinateur.

Pour connecter un câble de réseau :

1. Raccordez le câble de réseau au connecteur de carte réseau à l'arrière de l'ordinateur.

REMARQUE : Insérez le connecteur du câble jusqu'au clic signalant la mise en place, puis tirez doucement pour vérifier que le câble est bien maintenu.

2. Connectez l'autre extrémité du câble à un périphérique de connexion réseau ou une prise murale de réseau.

REMARQUE : Ne connectez pas de câble de réseau à une prise téléphonique murale.

Assistant Configuration du réseau

Le système d'exploitation Microsoft® Windows® XP inclut un Assistant Configuration du réseau qui vous guide dans le processus de partage de fichiers, d'imprimantes ou d'une connexion Internet entre les ordinateurs installés chez un particulier ou dans une petite entreprise.

1. Cliquez sur **Démarrer**→ **Programmes**→ **Accessoires**→ **Communications**→ **Assistant Configuration du réseau**.

2. Dans l'écran d'accueil, cliquez sur **Suivant**.

3. Cliquez sur **Liste de vérification pour la création d'un réseau**.

REMARQUE : La sélection de la méthode de connexion **Cet ordinateur se connecte directement à Internet** entraîne l'activation du pare-feu intégré fourni avec Windows XP Service Pack 2 (SP2).

4. Terminez la liste de vérification.

5. Revenez à l'Assistant Configuration du réseau et suivez les instructions qui s'affichent.

Réseau local sans fil (WLAN)

Un réseau sans fil est un ensemble d'ordinateurs qui communiquent entre eux par des ondes radio plutôt que par un câble réseau relié à chacun. Dans un réseau sans fil, un périphérique de communication radio appelé point d'accès ou routeur sans fil relie les ordinateurs du réseau et assure leur accès à ce réseau. Le point d'accès ou routeur sans fil communique avec la carte réseau sans fil de l'ordinateur en transmettant des données par radio à l'aide de leurs antennes.

Éléments nécessaires pour établir une connexion sans fil

Pour configurer un réseau sans fil, vous devez disposer de :

- Un accès Internet haut débit (par exemple par câble ou DSL)
- Un modem haut débit connecté et en fonctionnement

- Un routeur sans fil ou point d'accès
- Une carte réseau sans fil pour chaque ordinateur à relier au réseau sans fil
- Un câble réseau avec connecteur RJ-45

Vérification de votre carte réseau sans fil

Selon vos choix lors de l'achat de votre ordinateur, celui-ci peut disposer de configurations très diverses. Utilisez une des méthodes suivantes pour vérifier que votre ordinateur dispose d'une carte réseau sans fil et connaître le type de cette carte :

- Le bouton **Démarrer** et l'option **Se connecter**
- La confirmation de réception de commande de votre ordinateur

Bouton Démarrer et option Se connecter

1. Cliquez sur le bouton **Démarrer**.
2. Pointez sur **Se connecter**, puis cliquez sur **Afficher toutes les connexions**.

Si **Connexion réseau sans fil** n'apparaît pas dans **Réseau local ou Internet haut débit**, vous n'avez peut-être pas de carte réseau sans fil.

Si **Connexion réseau sans fil** apparaît, vous avez une carte réseau sans fil. Pour consulter des informations détaillées sur la carte réseau sans fil :

1. Cliquez avec le bouton droit sur **Connexion réseau sans fil**.
2. Cliquez sur **Propriétés**. La fenêtre **Propriétés de Connexion réseau sans fil** apparaît. Le nom et le numéro de modèle de la carte réseau sans fil apparaissent dans l'onglet **Général**.

REMARQUE : Si votre ordinateur est configuré avec l'option **Menu Démarrer classique**, vous pouvez consulter les connexions réseau en cliquant sur le bouton **Démarrer**, pointant sur **Paramètres**, puis sur **Connexions réseau**. Si **Connexion réseau sans fil** n'apparaît pas, vous n'avez sans doute pas de carte réseau sans fil.

La confirmation de réception de commande de votre ordinateur

La confirmation que vous avez reçue de la commande de votre ordinateur donne la liste du matériel et logiciel livré avec celui-ci.

Configuration d'un nouveau réseau sans fil

Connexion d'un routeur sans fil et d'un modem haut débit

1. Prenez contact avec votre fournisseur d'accès Internet (FAI) pour obtenir les informations sur les exigences de connexion de votre modem haut débit.
2. Vérifiez que vous avez accès à l'Internet filaire par le modem haut débit avant de tenter de configurer une connexion Internet sans fil (reportez-vous à la section Branchement physique à un réseau ou modem haut débit).
3. Installez le logiciel éventuellement nécessaire pour votre routeur sans fil. Votre routeur sans fil a peut-être été livré avec un CD d'installation. Ces CD contiennent le plus souvent des informations d'installation et de dépannage. Installez le logiciel nécessaire selon les instructions du fabricant.
4. Arrêtez votre ordinateur et tous les autres ordinateurs avec carte sans fil dans le voisinage par le menu **Démarrer**.
5. Débranchez le câble d'alimentation de votre modem haut débit de la prise électrique.
6. Débranchez le câble réseau de l'ordinateur et du modem.

REMARQUE : Attendez au minimum 5 minutes après avoir débranché le modem haut débit avant de poursuivre la configuration du réseau.

7. Débranchez l'adaptateur secteur de votre routeur sans fil pour être certain que ce routeur n'est plus alimenté.
8. Insérez un câble réseau dans le connecteur RJ-45 du modem haut débit non alimenté.
9. Branchez l'autre extrémité du câble réseau dans le connecteur réseau Internet (RJ-45) du routeur sans fil non alimenté.
10. Vérifiez qu'aucun câble réseau ou USB autre que le câble réseau de liaison entre le modem et le routeur sans fil n'est relié au modem haut débit.

REMARQUE : Redémarrez votre équipement sans fil dans l'ordre décrit ci-dessous pour éviter un échec de connexion possible.

11. N'allumez *que* votre modem haut débit et attendez au moins 2 minutes que ce modem se stabilise. Après 2 minutes, passez à l'étape 12.

12. Allumez votre routeur sans fil et attendez au moins 2 minutes qu'il se stabilise. Après 2 minutes, passez à l'étape 13.

13. Démarrez votre ordinateur et attendez la fin de la procédure d'amorçage.

14. Consultez la documentation livrée avec votre routeur sans fil pour effectuer les opérations ci-dessous dans l'ordre et configurer le routeur sans fil :
    - Établissez une communication entre votre ordinateur et votre routeur sans fil.
    - Configurez votre routeur sans fil pour communiquer avec votre modem haut débit.
    - Trouvez le nom de diffusion de votre routeur sans fil. Le terme technique pour le nom de diffusion de votre routeur est SSID (Service Set Identifier) ou nom de réseau.

15. Si nécessaire, configurez votre carte réseau sans fil pour se connecter au réseau sans fil (reportez-vous à la section Connexion à un réseau local sans fil).

Connexion à un réseau local sans fil

REMARQUE : Avant de vous connecter à un réseau sans fil, assurez-vous d'avoir suivi les instructions de la section Réseau local sans fil (WLAN).

REMARQUE : Les instructions de configuration de réseau ci-dessous ne s'appliquent pas aux cartes internes de technologie Bluetooth® ou produits de téléphonie mobile.

Cette section donne des procédures générales de connexion à un réseau par une technologie sans fil. Les noms de réseau et détails de configuration peuvent varier. Reportez-vous à la section Réseau local sans fil (WLAN) pour plus d'informations sur la préparation de la connexion de votre ordinateur à un réseau sans fil.

Votre carte réseau sans fil nécessite un logiciel et des pilotes spécifiques de connexion à un réseau. Le logiciel est déjà installé.

REMARQUE : Si le logiciel est désinstallé ou endommagé, suivez les instructions de la documentation utilisateur de votre carte réseau sans fil. Vérifiez le type de carte réseau sans fil installé dans votre ordinateur puis rechercher ce nom sur le site web de support Dell à l'adresse **support.dell.com**. Pour plus d'informations sur le type de carte réseau sans fil installée dans votre ordinateur, reportez-vous à Vérification de votre carte réseau sans fil.

Détermination du gestionnaire de périphériques réseau sans fil

Selon le logiciel installé sur votre ordinateur, plusieurs programmes de configuration sans fil peuvent gérer vos périphériques réseau.

- L'utilitaire de configuration de la carte réseau sans fil
- Le système d'exploitation Windows XP

Pour déterminer quel programme de configuration sans fil gère votre carte réseau sans fil :

1. Cliquez sur **Démarrer**→ **Paramètres**→ **Panneau de configuration**.

2. Faites un double-clic sur **Connexions réseau**.

3. Cliquez à l'aide du bouton droit sur l'icône **Connexion réseau sans fil**, puis sur **Afficher les réseaux sans fil disponibles**.

Si la fenêtre **Réseaux sans fil disponibles** affiche **Windows ne peut pas configurer cette connexion**, c'est l'utilitaire de configuration de la carte réseau sans fil qui gère cette carte.

Si la fenêtre **Réseaux sans fil disponibles** affiche **Cliquez sur un élément de la liste ci-dessous pour vous connecter à un réseau sans fil accessible ou obtenir plus d'informations**, c'est le système d'exploitation Windows XP qui gère la carte réseau sans fil.

Pour des informations spécifiques sur l'utilitaire de configuration sans fil installé sur votre ordinateur, consultez la documentation du réseau sans fil dans le Centre d'aide et de support Windows :

1. Cliquez sur le bouton **Démarrer**, puis sur **Aide et support**.

2. Dans la section **Choisir une rubrique d'aide**, cliquez sur **Guides utilisateur et système Dell**.

3. Dans **Guides sur les périphériques** (Device Guides), sélectionnez la documentation correspondant à votre carte réseau sans fil.

Achèvement de la connexion au réseau sans fil

Quand vous allumez votre ordinateur alors qu'un réseau (pour lequel votre ordinateur n'est pas configuré) est détecté dans les alentours, une fenêtre apparaît près de l'icône de signal sans fil (indiquant qu'un réseau sans fil a été détecté) en bas à droite du bureau Windows.

Suivez les instructions fournies dans le programme qui apparaît à l'écran.

Après configuration de votre ordinateur pour le réseau sans fil sélectionné, une autre fenêtre vous avertit que l'ordinateur est connecté à ce réseau.

Ensuite, à chaque ouverture de session sur votre ordinateur à portée du réseau sans fil sélectionné, la même fenêtre vous avertit de la connexion au réseau sans fil.

REMARQUE : Si vous sélectionnez un réseau sécurisé, vous devez entrer une clé WEP ou WPA lorsque vous y êtes invité. Les paramètres de sécurité du réseau sont uniques à votre réseau. Dell ne peut pas vous fournir ces informations.

REMARQUE : La connexion au réseau peut prendre 1 minute.

Activation/désactivation de la carte réseau sans fil

REMARQUE : Si vous n'arrivez pas à vous connecter à un réseau sans fil, vérifiez que vous disposez de tous les éléments pour constituer un réseau sans fil (reportez-vous à Éléments nécessaires pour établir une connexion sans fil), puis vérifiez que votre carte réseau sans fil est activée en appuyant sur <Fn><F2>.

Vous pouvez activer ou désactiver la fonction de réseau sans fil de votre ordinateur par la combinaison de touches <Fn><F2>. Si la fonction de réseau sans fil est activée, appuyez sur <Fn><F2> pour la désactiver. Si la fonction de réseau sans fil est désactivée, appuyez sur <Fn><F2> pour l'activer.

Suivi de l'état des connexions réseau sans fil par Dell™ QuickSet

Le témoin d'activité sans fil est un moyen facile de suivi de l'état des périphériques sans fil de votre ordinateur. Cliquez avec le bouton droit sur l'icône Dell QuickSet de la barre des tâches pour sélectionner ou désélectionner **Témoin d'activité sans fil désactivé** pour activer ou désactiver le témoin d'activité sans fil.

Le témoin d'activité sans fil indique si les périphériques sans fil de votre ordinateur sont activés ou désactivés. À l'activation ou la désactivation de la fonction de réseau sans fil, le témoin d'activité sans fil est modifié pour afficher l'état correspondant.

Pour plus d'informations sur le témoin d'activité sans fil, reportez-vous au fichier *Aide Dell QuickSet*. Pour plus d'informations sur QuickSet et l'accès au fichier *Dell Aide QuickSet*, reportez-vous à Dell™ QuickSet.

Haut débit mobile ou réseau sans fil étendu (WWAN)

Tout comme un réseau local sans fil, un réseau haut débit mobile (aussi appelé WWAN) est constitué d'un ensemble d'ordinateurs reliés par des technologies sans fil. Mais un réseau haut débit mobile utilise la technologie des téléphones mobiles et offre donc un accès Internet partout où les services de téléphonie mobile sont disponibles. Votre ordinateur peut assurer la connexion au réseau haut débit mobile quel que soit son emplacement physique, à condition que cet ordinateur reste dans la zone de couverture de votre prestataire de téléphonie mobile.

Eléments nécessaires pour établir une connexion réseau haut débit mobile

REMARQUE : Votre ordinateur peut utiliser une ExpressCard 34 mm dans un adaptateur pour les connexions haut débit mobile (WWAN). Votre ordinateur n'assure pas la prise en charge des cartes mini PCI WWAN.

Pour configurer une connexion réseau haut débit mobile, vous devez disposer de :

- Une carte ExpressCard haut débit mobile

  Pour des instructions d'utilisation des cartes ExpressCard, reporte-vous à ExpressCard.

- Le programme Dell Mobile Broadband Card Utility (déjà installé sur votre ordinateur si vous avez acheté la carte avec l'ordinateur), ou sur le CD livré avec la carte si vous l'avez achetée séparément)

  Si le programme est endommagé ou supprimé de votre ordinateur, consultez le Guide de l'utilisateur du programme Dell Mobile Broadband Card Utility pour des instructions. Ce guide de l'utilisateur est accessible par le Centre d'aide et de support Windows (ou sur le CD livré avec la carte si vous l'avez achetée séparément de l'ordinateur). Pour accéder au Centre d'aide et de support, reportez-vous à la section Centre d'aide et de support Windows.

Connexion à un réseau haut débit mobile

REMARQUE : Ces instructions ne concernent que les cartes haut débit mobile ExpressCard ou Mini. Elles ne concernent pas les cartes internes à technologie sans fil Bluetooth® ou les cartes Mini de réseau local sans fil.

REMARQUE : Avant toute connexion à l'Internet, vous devez activer le service haut débit mobile auprès de votre prestataire de service téléphonique mobile. Pour des instructions et informations supplémentaires sur l'utilisation du programme Dell Mobile Broadband Card Utility, consultez le guide de l'utilisateur accessible par le Centre d'aide et de support Windows. Pour accéder au Centre d'aide et de support, reportez-vous à la section Centre d'aide et de support Windows. Le guide de l'utilisateur est aussi accessible par le site de support Dell à l'adresse **support.dell.com** ainsi que sur le CD livré avec votre carte haut débit mobile si vous l'avez acheté séparément de l'ordinateur.

Utilisez le programme Dell Mobile Broadband Card Utility pour établir et gérer une connexion réseau haut débit mobile à l'Internet.

1. Cliquez sur l'icône Dell Mobile Broadband Card Utility , dans la barre des tâches Windows, pour lancer le programme.

2. Cliquez sur **Connect** (Connecter).

   REMARQUE : Le bouton **Connect** (Connecter) devient **Disconnect** (Déconnecter).

3. Suivez les instructions à l'écran pour gérer la connexion réseau à l'aide du programme.

Pare-feu de connexion Internet

Le pare-feu de connexion Internet assure une protection de base contre tout accès non autorisé à l'ordinateur lorsque celui-ci est connecté à Internet. Le pare-feu est automatiquement activé lorsque vous exécutez l'Assistant Configuration réseau. Lorsque le pare-feu est activé pour une connexion réseau, son icône apparaît avec un arrière-plan rouge dans la section **Connexions réseau** du Panneau de configuration.

Notez que l'activation du pare-feu de connexion Internet ne dispense pas du besoin d'avoir un logiciel de protection antivirus.

Pour plus d'informations, reportez-vous au Centre d'aide et de support du système d'exploitation Microsoft® Windows® XP. Pour accéder au Centre d'aide et de support, reportez-vous à la section Centre d'aide et de support Windows.

Retour à la page du Sommaire

Retour à la page du Sommaire

Ajout et remplacement de pièces

Guide d'utilisation Dell™ Latitude™ D520

- Avant de commencer
- Disque dur
- Baie média
- Cache de la charnière
- Clavier
- Mémoire
- Cartes sans fil
- Carte dotée de la technologie sans fil Bluetooth®
- Pile bouton

Avant de commencer

Ce chapitre fournit les instructions de retrait et d'installation des composants de votre ordinateur. Sauf avis contraire, chaque procédure suppose que :

- Vous avez suivi les étapes décrites dans les sections Mise hors tension de votre ordinateur et Avant d'intervenir à l'intérieur de votre ordinateur.
- Vous avez lu les consignes de sécurité du *Guide d'information sur le produit* Dell™.

PRÉCAUTION : Certaines des pièces décrites dans ce chapitre peuvent n'être remplaçables que par un technicien de maintenance agréé et non pas par l'utilisateur final.

Outils recommandés

Les procédures mentionnées dans ce document nécessitent les outils suivants :

- un petit tournevis à lame plate
- un tournevis Phillips
- une petite pointe en plastique
- la mise à jour Flash BIOS (visitez le site Web d'assistance technique de Dell à l'adresse **support.dell.com**)

Mise hors tension de votre ordinateur

AVIS : Pour éviter de perdre des données, enregistrez tous les fichiers ouverts, fermez-les et quittez toutes les applications avant de procéder à l'arrêt du système.

1. Arrêtez le système d'exploitation :
   a. Enregistrez et fermez tous les fichiers, quittez tous les programmes, cliquez sur **Démarrer**→ **Arrêter**.
   b. Sélectionnez **Arrêter**→ **OK**.

   L'ordinateur s'éteint automatiquement une fois le processus d'arrêt du système d'exploitation terminé.

2. Assurez-vous que l'ordinateur et les périphériques connectés sont éteints. Si votre ordinateur et ses périphériques ne se sont pas automatiquement éteints lorsque le système d'exploitation s'arrête, appuyez sur le bouton d'alimentation et maintenez-le enfoncé pendant 4 secondes.

Avant d'intervenir à l'intérieur de votre ordinateur

Respectez les consignes de sécurité suivantes pour vous aider à protéger votre ordinateur de dommages éventuels et pour garantir votre sécurité personnelle.

PRÉCAUTION : Avant de commencer toute procédure de cette section, suivez les consignes de sécurité du *Guide d'information sur le produit*.

PRÉCAUTION : Manipulez les composants et les cartes avec précaution. Ne touchez pas les pièces ou les contacts d'une carte. Tenez une carte par les bords ou par la languette de montage métallique. Tenez les pièces, tel un processeur, par les bords et non par les broches.

AVIS : Les dommages causés par des interventions de maintenance non autorisées par Dell ne sont pas couverts par votre garantie.

AVIS : Pour débrancher un câble, tirez sur le connecteur ou la languette de traction, et non pas sur le câble lui-même. Certains câbles sont munis d'un connecteur aux languettes verrouillables ; si vous déconnectez ce type de câble, appuyez sur les languettes verrouillables vers l'intérieur avant de déconnecter le câble. Quand vous séparez les connecteurs en tirant dessus, veillez à les maintenir alignés pour ne pas plier de broches de connecteur.

De même, lorsque vous connectez un câble, assurez-vous que les deux connecteurs sont bien orientés et alignés.

AVIS : Afin d'éviter d'endommager l'ordinateur, suivez la procédure ci-après avant de commencer l'intervention.

1. Assurez-vous que la surface de travail est plane et propre afin d'éviter de rayer le capot de l'ordinateur.
2. Éteignez l'ordinateur (reportez-vous à la section Mise hors tension de votre ordinateur).

AVIS : Pour débrancher un câble de réseau, débranchez d'abord le câble de votre ordinateur, puis de la prise réseau murale.

3. Débranchez également de l'ordinateur toutes les lignes de téléphone ou de réseau.
4. Déconnectez l'ordinateur et tous les périphériques qui y sont reliés de leur source d'alimentation.

AVIS : Pour éviter d'endommager la carte système, veillez à retirer la batterie principale avant de réparer l'ordinateur.

5. Retirez la batterie (reportez-vous à la section Remplacement de la batterie).
6. Appuyez sur le bouton d'alimentation pour mettre à la terre la carte système.

Disque dur

PRÉCAUTION : Si vous enlevez le disque dur lorsqu'il est chaud, *ne touchez pas* le boîtier en métal du disque dur.

PRÉCAUTION : Avant de commencer toute procédure de cette section, suivez les consignes de sécurité du *Guide d'information sur le produit*.

AVIS : Pour éviter toute perte de données, éteignez votre ordinateur avant de retirer le disque dur. Ne retirez jamais le disque dur lorsque l'ordinateur est allumé, en mode Veille ou en mode Mise en veille prolongée.

AVIS : Les disques durs sont très fragiles ; même un léger choc peut les endommager.

REMARQUE : Dell ne garantit ni la compatibilité ni la prise en charge des disques durs provenant d'autres sources que Dell.

REMARQUE : Si vous installez un disque dur provenant d'une source autre que Dell, vous devez installer un système d'exploitation (reportez-vous à la section Restauration de votre système d'exploitation) et des pilotes (reportez-vous à la section Pilotes) sur le nouveau disque dur.

Pour remettre le disque dur dans sa baie :

1. Suivez les instructions de la section Avant de commencer.
2. Retournez l'ordinateur et déposez les deux vis de fixation du berceau du disque dur sur le châssis.

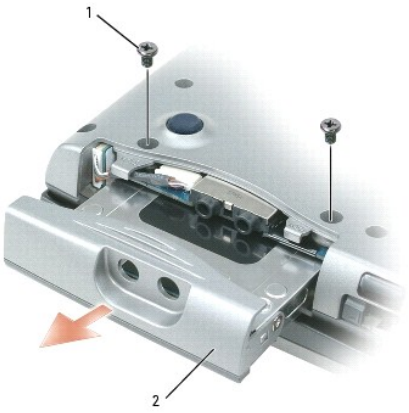

1	vis (2)	2	disque dur		

AVIS : Lorsque le disque dur n'est pas dans l'ordinateur, placez-le dans son emballage protecteur antistatique. Reportez-vous à la section «Protection contre les décharges électrostatiques» du *Guide d'information sur le produit*.

3. Faites glisser le berceau du disque dur pour le sortir de l'ordinateur.

4. Enlevez le nouveau disque de son emballage.

   Conservez cet emballage d'origine pour l'utiliser à nouveau lors du stockage ou de l'expédition du disque dur.

AVIS : Faites glisser le disque dans son logement en exerçant une pression ferme et uniforme. Si vous exercez une pression trop forte sur le disque pour le mettre en place, vous risquez d'endommager le connecteur.

5. Faites glisser le nouveau disque dur dans la baie et dans le connecteur à fond.

6. Remettez les vis.

7. Installez le système d'exploitation de votre ordinateur (reportez-vous à la section Restauration de votre système d'exploitation).

8. Installez les pilotes et utilitaires de votre ordinateur (reportez-vous à la section Réinstallation des pilotes et utilitaires).

Retour d'un disque dur à Dell

Pour retourner votre ancien disque dur à Dell, placez-le dans son emballage d'origine ou dans un emballage similaire. Faute de quoi il risque d'être endommagé en transit.

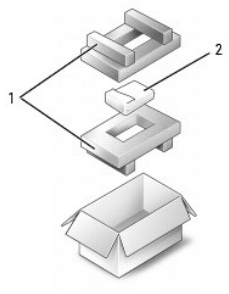

1	emballage en polystyrène	2	disque dur		

Baie média

REMARQUE : Si la vis de fixation de périphérique n'est pas posée, vous pouvez retirer et installer des périphériques lorsque l'ordinateur fonctionne et qu'il est connecté à une station d'accueil (amarré).

Retrait de la vis de fixation de périphérique

Déposez la vis de sécurité du périphérique (le cas échéant) avant de le déposer :

1. Enregistrez et fermez tous les fichiers, quittez tous les programmes, puis éteignez l'ordinateur.

2. Si l'ordinateur est connecté à une station d'accueil (amarré), déconnectez-le. Pour obtenir des instructions, consultez la documentation qui accompagne la station d'accueil.

3. Fermez l'écran et retournez l'ordinateur.

4. Utilisez un tournevis cruciforme Phillips nº 1 pour retirer la vis de fixation de périphérique qui se trouve sous l'ordinateur.

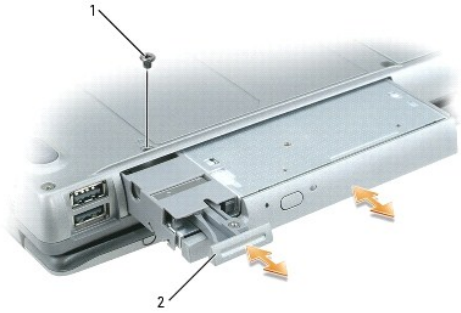

1	vis de fixation de périphérique	2	loquet de fermeture du périphérique		

Dépose et pose des périphériques dans la baie média

REMARQUE : Si la vis de fixation de périphérique n'est pas installée, vous pouvez retirer et installer des périphériques lorsque l'ordinateur fonctionne et qu'il est connecté à une station d'accueil (amarré).

AVIS : Pour éviter d'endommager les périphériques, rangez-les dans un endroit sec et sûr lorsqu'ils ne sont pas installés dans l'ordinateur. Évitez d'exercer une pression quelconque ou de placer des objets lourds sur ces derniers.

1. Retirez la vis de fixation de périphérique qui se trouve sous l'ordinateur (reportez-vous à la section Retrait de la vis de fixation de périphérique).
2. Si l'ordinateur fonctionne, double-cliquez sur l'icône **Retirer le périphérique en toute sécurité** de la barre des tâches, cliquez sur le périphérique à éjecter, puis cliquez sur **Arrêter**.
3. Appuyez sur le loquet de fermeture du périphérique.
4. Sortez le périphérique de la baie média.

5. Faites glisser le nouveau périphérique dans la baie jusqu'à ce qu'il s'enclenche.

Cache de la charnière

PRÉCAUTION : Avant de commencer toute procédure de cette section, suivez les consignes de sécurité du *Guide d'information sur le produit*.

AVIS : Pour éviter une décharge électrostatique, raccordez-vous à la masse à l'aide d'un bracelet antistatique ou en touchant une surface métallique non peinte (par exemple un connecteur sur le panneau arrière de l'ordinateur).

AVIS : Le cache de la charnière est fragile et peut être endommagé si vous forcez. Opérez avec précaution pour retirer ce cache.

1. Suivez les instructions de la section Avant de commencer.
2. Retournez l'ordinateur et ouvrez l'écran à fond (180 degrés) pour le faire reposer sur le plan de travail.

AVIS : Pour éviter d'endommager le cache des charnières, ne soulevez pas le cache des deux côtés en même temps.

3. Insérez un objet pointu dans la découpe pour faire levier avec précaution sur le cache de la charnière du côté droit.

1	cache de la charnière	2	découpe		

4. Faites glisser le cache de la charnière de droite à gauche, vers le haut et retirez-le.

5. Pour reposer le cache de la charnière, insérez le bord gauche du cache dans la rainure et appuyez de gauche à droite jusqu'à l'encliquetage du cache.

Clavier

PRÉCAUTION : Avant de commencer toute procédure de cette section, suivez les consignes de sécurité du *Guide d'information sur le produit*.

AVIS : Pour éviter une décharge électrostatique, raccordez-vous à la masse à l'aide d'un bracelet antistatique ou en touchant une surface métallique non peinte (par exemple un connecteur sur le panneau arrière de l'ordinateur).

1. Suivez les instructions de la section Avant de commencer.

2. Retirez le cache de la charnière (reportez-vous à la section Cache de la charnière).

3. Retirez les deux vis qui maintiennent la partie supérieure du clavier.

AVIS : Les capuchons des touches du clavier sont fragiles, facilement délogés et leur remise en place exige beaucoup de temps. Faites plus particulièrement attention au cours du retrait et de la manipulation du clavier.

4. Soulevez le clavier suffisamment pour le saisir et le faire glisser légèrement vers l'avant de façon à accéder au connecteur du clavier.

5. Pour libérer le câble de clavier du connecteur sur la carte système, faites pivoter la barre plastique du connecteur de clavier vers la gauche de l'ordinateur.

1	clavier	2	vis de clavier	3	pattes de fixation (5)
4	câble du clavier	5	barre plastique sur le connecteur de clavier		

AVIS : Pour éviter de rayer le repose-mains lors du remplacement du clavier, attachez les languettes situées à l'avant du clavier dans le repose-mains, puis fixez le clavier.

6. Pour reposer le clavier, branchez le câble de clavier sur le connecteur de la carte système.
7. Placez les languettes à l'avant du clavier dans le repose-mains et descendez le clavier sur ce repose-mains.
8. Remettez en place les deux vis qui maintiennent la partie supérieure du clavier.
9. Remettez en place le cache de la charnière.

Mémoire

Vous pouvez augmenter la mémoire de votre ordinateur en installant des modules de mémoire sur la carte système. Pour plus d'informations sur le type de mémoire pris en charge par votre ordinateur, reportez-vous à la section Caractéristiques. Installez uniquement des modules conçus spécifiquement pour votre ordinateur.

REMARQUE : Les modules de mémoire achetés chez Dell sont couverts par la garantie de votre ordinateur.

PRÉCAUTION : Avant de commencer toute procédure de cette section, suivez les consignes de sécurité du *Guide d'information sur le produit*.

AVIS : Pour éviter d'endommager la carte système, veillez à retirer la batterie principale avant de réparer l'ordinateur.

L'ordinateur a deux connecteurs pour module mémoire étiquetés «DIMM A» et «DIMM B». DIMM A se trouve en haut de la carte système (sous le clavier) et DIMM B sur le fond de la carte système sous le cache du module mémoire. Si un seul module mémoire est installé, il doit être installé dans DIMM A, selon la configuration d'usine. Si vous n'avez pas commandé de mémoire supplémentaire, le logement DIMM B est vide. En général, pour ajouter de la mémoire, il suffit d'installer un module de mémoire dans le logement DIMM B. Pour une extension de mémoire, il peut être nécessaire de retirer et réinstaller des modules à la fois dans DIMM A et DIMM B, selon la quantité de mémoire à obtenir.

Pour installer un module mémoire dans le logement DIMM A :

1. Suivez les instructions de la section Avant de commencer.
2. Retirez le cache de la charnière (reportez-vous à la section Cache de la charnière).
3. Retirez le clavier (reportez-vous à la section Clavier).
4. Mettez-vous à la terre en touchant l'un des connecteurs en métal à l'arrière de l'ordinateur.

AVIS : Si vous quittez les lieux, remettez-vous encore une fois à la terre au moment où vous revenez vers l'ordinateur.

5. Si vous remplacez un module de mémoire, retirez le module déjà installé :

AVIS : Pour éviter d'endommager le connecteur du module de mémoire, n'utilisez pas d'outil pour écarter les pinces de fixation du module de mémoire.

a. Du bout des doigts, écartez avec précaution les pinces de fixation situées à chaque extrémité du connecteur du module de mémoire jusqu'à ce que le module sorte.

b. Retirez le module du connecteur.

1	module mémoire	2	pinces de fixation (2)		

AVIS : Insérez les modules de mémoire à un angle de 45° pour éviter d'endommager le connecteur.

REMARQUE : Si le module de mémoire n'est pas installé correctement, l'ordinateur ne démarre pas. Aucun message d'erreur ne vous avertit de cet échec.

6. Mettez-vous à la terre et installez le nouveau module de mémoire :

   a. Alignez l'encoche du bord du module avec la languette située dans l'emplacement du connecteur.

   b. Faites glisser fermement le module dans l'emplacement en suivant un angle de 45 degrés, puis faites-le pivoter vers le bas jusqu'à ce que vous entendiez un clic. S'il ne s'enclenche pas, retirez le module et réinstallez-le.

7. Remettez le clavier (reportez-vous à la section Clavier).

8. Remettez le cache de la charnière (reportez-vous à la section Cache de la charnière).

9. Insérez la batterie dans sa baie ou connectez l'adaptateur secteur à votre ordinateur et à une prise secteur.

10. Allumez l'ordinateur.

Au démarrage, l'ordinateur détecte la mémoire supplémentaire et met automatiquement à jour les informations de configuration du système.

Pour vérifier la quantité de mémoire installée, cliquez sur le bouton **Démarrer**, sur **Aide et support**, puis sur **Informations sur mon ordinateur**.

Pour installer un module mémoire dans le logement DIMM B :

1. Suivez les instructions de la section Avant de commencer.

2. Retournez l'ordinateur, desserrez la vis imperdable du cache du module de mémoire, puis retirez le cache.

		1	vis imperdable		

AVIS : Pour éviter d'endommager le connecteur du module de mémoire, n'utilisez pas d'outil pour écarter les pinces de fixation du module de mémoire.

3. Si vous remplacez un module de mémoire, retirez le module déjà installé :
   a. Du bout des doigts, écartez avec précaution les pinces de fixation situées à chaque extrémité du connecteur du module de mémoire jusqu'à ce que le module sorte.
   b. Retirez le module du connecteur.

1	pinces de fixation (2)	2	module mémoire		

AVIS : Si vous devez installer des modules de mémoire dans deux connecteurs, installez un module de mémoire dans le connecteur «DIMMA» avant d'en installer un dans le connecteur «DIMMB». Insérez les modules de mémoire à un angle de 45° pour éviter d'endommager le connecteur.

REMARQUE : Si le module de mémoire n'est pas installé correctement, l'ordinateur ne démarre pas. Aucun message d'erreur ne vous avertit de cet échec.

4. Mettez-vous à la terre et installez le nouveau module de mémoire :
   a. Alignez l'encoche du bord du module avec la languette située dans l'emplacement du connecteur.
   b. Faites glisser fermement le module dans l'emplacement en suivant un angle de 45 degrés, puis faites-le pivoter vers le bas jusqu'à ce que vous entendiez un clic. S'il ne s'enclenche pas, retirez le module et réinstallez-le.
5. Remettez le cache du module de mémoire et serrez la vis imperdable.

AVIS : Si vous rencontrez des difficultés pour fermer le cache, retirez le module et réinstallez-le. Ne forcez pas la fermeture du cache, car vous risqueriez d'endommager l'ordinateur.

6. Insérez la batterie dans sa baie ou connectez l'adaptateur secteur à votre ordinateur et à une prise secteur.
7. Allumez l'ordinateur.

Au démarrage, l'ordinateur détecte la mémoire supplémentaire et met automatiquement à jour les informations de configuration du système.

Pour vérifier la quantité de mémoire installée, cliquez sur le bouton **Démarrer**, sur **Aide et support**, puis sur **Informations sur mon ordinateur**.

Cartes sans fil

Si vous avez commandé une carte de réseau sans fil avec votre ordinateur, la carte est déjà installée.

PRÉCAUTION : Avant de commencer toute procédure de cette section, suivez les consignes de sécurité du *Guide d'information sur le produit*.

AVIS : Pour éviter d'endommager la carte système, veillez à retirer la batterie principale avant de réparer l'ordinateur.

Cartes de réseau local sans fil (WLAN)

1. Suivez les instructions de la section Avant de commencer.
2. Mettez-vous à la terre en touchant l'un des connecteurs en métal à l'arrière de l'ordinateur.

   REMARQUE : Si vous quittez les lieux, remettez-vous encore une fois à la terre au moment où vous revenez vers l'ordinateur.

3. Si aucune carte n'est installée, passez à l'étape 4. Si vous remplacez une carte, retirez la carte déjà installée :
   a. Débranchez les câbles de l'antenne de la carte.

REMARQUE : Selon le type de carte mini PCI dont vous disposez, elle peut utiliser deux ou trois câbles d'antenne.

		1	câbles d'antenne (2)		

b. Libérez la carte en appuyant sur la languette de maintien métallique à l'opposé de la carte jusqu'à ce qu'elle se soulève légèrement.

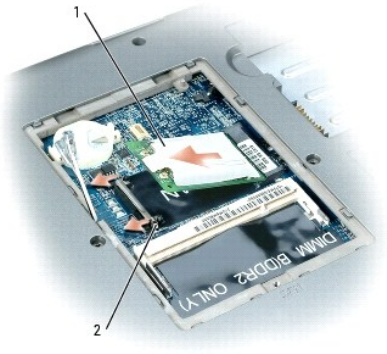

1	Carte réseau sans fil	2	languette de fixation métallique		

c. Faites glisser la carte à 45 degrés pour la sortir de son connecteur.

AVIS : Les connecteurs sont prévus pour une insertion correcte. Si vous sentez une résistance, vérifiez les connecteurs et réalignez la carte.

REMARQUE : N'insérez pas une carte réseau haut débit mobile (WWAN) dans le connecteur de carte pour réseau sans fil (WLAN).

REMARQUE : La carte de réseau sans fil (WLAN) peut avoir deux ou trois connecteurs d'antenne, selon le type de carte commandé.

4. Installez la carte :

AVIS : Pour éviter d'endommager la carte réseau sans fil, ne placez jamais de câbles au-dessus ou en dessous de la carte.

a. Éloignez les câbles d'antenne pour dégager le passage de la carte réseau sans fil (WLAN).

b. Alignez la nouvelle carte sur le connecteur suivant un angle de 45 degrés et appuyez sur la carte pour l'insérer dans le connecteur. Vous entendrez un déclic.

REMARQUE : Pour plus de détails sur le branchement de chaque câble à chaque connecteur, consultez la documentation livrée avec votre réseau réseau sans fil (WLAN).

5. Branchez les câbles d'antenne à la carte, en vérifiant que le trajet de ces câbles est correct.

Carte dotée de la technologie sans fil Bluetooth®

PRÉCAUTION : Avant d'effectuer les procédures suivantes, lisez les consignes de sécurité du *Guide d'information sur le produit*.

AVIS : Pour éviter une décharge électrostatique, raccordez-vous à la masse à l'aide d'un bracelet antistatique ou en touchant régulièrement un connecteur du panneau arrière de l'ordinateur.

AVIS : Pour éviter d'endommager la carte système, veillez à retirer la batterie principale avant de réparer l'ordinateur.

La carte interne dotée de la technologie sans fil Bluetooth est déjà installée sur votre système si vous l'avez commandée avec votre ordinateur.

1. Suivez les instructions de la section Avant de commencer.
2. Retirez le disque dur (reportez-vous à la section Disque dur).
3. Tirez sur le connecteur du câble de la carte pour le débrancher du connecteur de la carte système.
4. Tirez sur le câble pour retirer la carte de l'ordinateur.

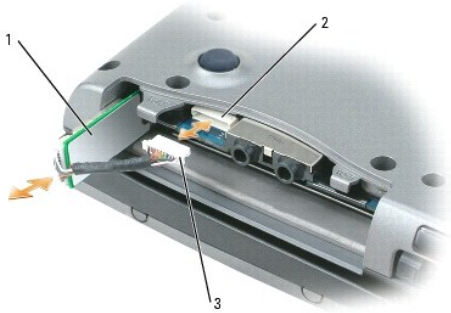

1	carte	2	connecteur de carte système	3	connecteur de câble

AVIS : Prenez garde en déposant la carte pour éviter d'endommager la carte, son câble ou les composants voisins.

Pile bouton

PRÉCAUTION : Avant d'effectuer les procédures suivantes, suivez les consignes de sécurité du *Guide d'information sur le produit*.

AVIS : Pour éviter une décharge électrostatique, raccordez-vous à la masse à l'aide d'un bracelet antistatique ou en touchant régulièrement un connecteur du panneau arrière de l'ordinateur.

AVIS : Pour éviter d'endommager la carte système, veillez à retirer la batterie principale avant de réparer l'ordinateur.

1. Suivez les instructions de la section Avant de commencer.

		1	pile bouton		

2. Insérez une pointe en plastique dans le guide situé sur le côté du compartiment de la pile bouton et retirez la pile.

Pour mettre une nouvelle pile en place, insérez-la suivant un angle de 30 degrés sous la pince, le côté positif (identifié par le signe plus [+]) vers le haut, puis appuyez dessus pour la mettre en place.

Retour à la page du Sommaire

Dell™ QuickSet

Guide d'utilisation Dell™ Latitude™ D520

REMARQUE : Cette fonctionnalité peut ne pas être disponible sur votre ordinateur.

Dell™ QuickSet permet d'accéder facilement pour les configurer ou les consulter aux types de réglage suivants :

- Connexion au réseau
- Gestion d'énergie
- Ecran
- Informations sur le système

Selon ce que vous souhaitez faire dans Dell™ QuickSet, vous pouvez le démarrer soit par un *clic simple*, un *double-clic* ou un *clic droit* sur l'icône QuickSet, , dans la barre des tâches Microsoft® Windows®. La barre des tâches se trouve en bas à droite de l'écran.

Pour plus d'informations sur QuickSet, cliquez avec le bouton droit sur l'icône QuickSet et sélectionnez **Aide**.

Retour à la page du Sommaire

Retour à la page du Sommaire

Sécurité de votre ordinateur

Guide d'utilisation Dell™ Latitude™ D520

- Câble de sécurité antivol
- Mots de passe
- Logiciel de suivi d'ordinateur
- En cas de perte ou de vol de votre ordinateur

REMARQUE : Pour plus d'informations sur la sécurité de votre ordinateur en déplacement, reportez-vous à Déplacement avec votre ordinateur.

Câble de sécurité antivol

REMARQUE : Votre ordinateur n'est pas livré avec un câble de sécurité antivol.

Un câble de sécurité antivol est un dispositif antivol vendu dans le commerce. Pour utiliser le câble antivol, fixez-le au port de câble de votre ordinateur Dell™. Pour plus d'informations, reportez-vous aux instructions fournies avec le dispositif.

AVIS : Avant d'acheter un dispositif antivol, assurez-vous qu'il est compatible avec le port de câble de sécurité de votre ordinateur.

Mots de passe

REMARQUE : Les mots de passe sont désactivés lorsque vous recevez votre ordinateur.

Les mots de passe principal, d'administrateur et de disque dur permettent d'empêcher tout accès non autorisé à l'ordinateur. Le tableau suivant détermine les types et les fonctions des mots de passe disponibles sur votre ordinateur.

Type de mot de passe	Caractéristiques
Principal/Système	• Protège l'ordinateur contre les accès non autorisés.
Administrateur	• Permet aux administrateurs système et aux techniciens de maintenance d'accéder aux ordinateurs pour les configurer ou les réparer. • Permet de limiter l'accès au programme de configuration du système de la même façon qu'un mot de passe principal limite l'accès à l'ordinateur. • Il peut être utilisé à la place du mot de passe principal.
Disque dur	• Permet de protéger contre les accès non autorisés les données de votre disque dur ou d'un disque dur externe (le cas échéant).

REMARQUE : Certains disques durs n'assure pas la prise en charge des mots de passe de disque dur.

AVIS : Les mots de passe assurent une sécurité élevée des données de votre ordinateur ou de votre disque dur. Mais ils ne sont pas une sécurité absolue. Si vous avez besoin d'une sécurité plus forte, achetez et utilisez d'autres systèmes de protection, comme des cartes à puce, des programmes de chiffrement de données ou des cartes PC comportant des fonctions de chiffrement.

Si vous oubliez l'un de vos mots de passe, contactez votre administrateur système ou contactez Dell (reportez-vous à la section Pour prendre contact avec Dell). Pour votre protection, les équipes de support de Dell vous demanderont une preuve d'identité pour garantir que seule une personne autorisée peut utiliser l'ordinateur.

Utilisation d'un mot de passe principal/système

Le mot de passe principal (système) permet de protéger l'ordinateur contre les accès non autorisés.

Accédez aux **Comptes d'utilisateurs** depuis le Panneau de configuration pour créer des comptes d'utilisateurs et ajouter ou modifier des mots de passe. Après avoir affecté un mot de passe principal, vous devez l'entrer chaque fois que vous allumez votre ordinateur.

Si vous n'entrez pas de mot de passe dans les 2 minutes, l'ordinateur revient à son état de fonctionnement précédent.

AVIS : Si vous désactivez le mot de passe d'administrateur, le mot de passe principal est lui aussi désactivé.

Si vous avez affecté un mot de passe d'administrateur, vous pouvez l'utiliser à la place du mot de passe principal. Le système ne vous demande pas précisément d'entrer le mot de passe d'administrateur.

Utilisation d'un mot de passe d'administrateur

Le mot de passe d'administrateur est conçu pour donner aux administrateurs système et aux techniciens de maintenance un accès aux ordinateurs pour les réparations et les reconfigurations. Ces administrateurs ou techniciens peuvent affecter des mots de passe d'administrateur identiques à des groupes d'ordinateurs et vous laisser affecter le mot de passe principal unique.

Pour définir ou modifier des mots de passe d'administrateur, accédez aux **Comptes d'utilisateurs** situés sur le Panneau de configuration.

Lorsque vous définissez un mot de passe d'administrateur, l'option **Configurer le programme de configuration** est disponible dans le programme de configuration du système. L'option **Configurer le programme de configuration** vous permet de limiter l'accès au programme de configuration du système de la même façon qu'un mot de passe principal limite l'accès à l'ordinateur.

Le mot de passe d'administrateur peut être utilisé à la place du mot de passe principal. Chaque fois que le système vous demande d'entrer le mot de passe principal, vous pouvez entrer le mot de passe d'administrateur.

AVIS : Si vous désactivez le mot de passe d'administrateur, le mot de passe principal est lui aussi désactivé.

REMARQUE : Le mot de passe d'administrateur fournit un accès à l'ordinateur, mais ne fournit pas d'accès au disque dur lorsqu'un mot de passe de disque dur est défini.

Si vous avez oublié le mot de passe principal et ne disposez pas d'un mot de passe d'administrateur, ou si vous disposez d'un mot de passe principal et d'un mot de passe d'administrateur mais que vous les avez oubliés tous les deux, contactez votre administrateur système ou contactez Dell (reportez-vous à la section Pour prendre contact avec Dell).

Utilisation d'un mot de passe de disque dur

Le mot de passe de disque dur vous permet de protéger les données contre les accès non autorisés. Vous pouvez également affecter un mot de passe à un disque dur externe (le cas échéant) qui peut ou non être identique au mot de passe du disque dur principal.

Lorsque le mot de passe de disque dur est défini, vous devez l'entrer chaque fois que vous allumez l'ordinateur et chaque fois que vous reprenez le fonctionnement normal à partir du mode Veille.

Si le mot de passe de disque dur est défini, vous devez le saisir chaque fois que vous allumez l'ordinateur : un message vous invite à saisir le mot de passe.

Pour continuer, saisissez votre mot de passe (pas plus de 8 caractères), puis appuyez sur <Entrée>.

Si vous n'entrez pas de mot de passe dans les 2 minutes, l'ordinateur revient à son état de fonctionnement précédent.

Si un mot de passe inexact est entré, un message vous avertit que le mot de passe n'est pas valide. Appuyez sur <Entrée> pour faire une nouvelle tentative.

Si vous n'entrez pas le bon mot de passe au bout de trois tentatives, l'ordinateur tente de démarrer à partir d'un autre périphérique amorçable si l'option **Boot First Device** (Initialiser le premier périphérique) du programme de configuration du système le permet. Si l'option **Initialiser le premier périphérique** ne permet pas de démarrage à partir d'un autre périphérique, l'ordinateur revient à l'état de fonctionnement dans lequel il se trouvait lorsque vous l'avez allumé.

Si les mots de passe de disque dur, de disque dur externe et principal sont identiques, l'ordinateur ne vous demande que le mot de passe principal. Si le mot de passe de disque dur est différent du mot de passe principal, l'ordinateur vous invite à les entrer tous les deux. L'affectation de deux mots de passe différents offre une plus grande sécurité.

REMARQUE : Le mot de passe d'administrateur fournit un accès à l'ordinateur, mais ne fournit pas d'accès au disque dur lorsqu'un mot de passe de disque dur est défini.

Logiciel de suivi d'ordinateur

Un logiciel de suivi d'ordinateur peut permettre de localiser votre ordinateur en cas de perte ou de vol. Ce logiciel est en option et peut être acheté lors de la commande de votre ordinateur Dell™, vous pouvez aussi prendre contact avec votre commercial Dell pour plus d'informations sur cette fonction de sécurité.

REMARQUE : Le logiciel de suivi d'ordinateur peut ne pas être disponible dans certains pays.

REMARQUE : Si vous disposez d'un logiciel de suivi d'ordinateur et que votre ordinateur est perdu ou volé, vous devez prendre contact avec la société assurant le service de suivi pour signaler votre ordinateur.

En cas de perte ou de vol de votre ordinateur

- Appelez un poste de police pour signaler la perte ou le vol de l'ordinateur. Mentionnez le numéro d'étiquette de service dans votre description de l'ordinateur. Demandez le numéro d'enregistrement de la plainte et notez ce numéro avec le nom, l'adresse et le numéro de téléphone du poste de police. Si possible, notez le nom du fonctionnaire chargé de l'enquête.

REMARQUE : Si vous savez où l'ordinateur a été perdu ou volé, appelez un poste de police dans la région correspondante. Si vous ne le savez pas, appelez un poste de police proche de votre domicile.

- Si l'ordinateur appartient à une société, avertissez le bureau de sécurité de la société.
- Prenez contact avec le service clientèle Dell pour signaler la perte de l'ordinateur. Vous devez fournir le numéro d'étiquette de service de l'ordinateur, le numéro de la plainte, ainsi que le nom, l'adresse et le numéro de téléphone du poste de police auquel vous avez signalé la disparition. Si possible, donnez le nom du policier chargé de l'enquête.

L'employé du service clientèle Dell enregistre votre déclaration sous le numéro d'étiquette de service et signale cet ordinateur comme disparu ou volé. Si quelqu'un appelle Dell pour de l'assistance technique avec votre numéro d'étiquette de service, cet ordinateur sera automatiquement identifié comme disparu ou volé. L'employé pourra alors tenter d'obtenir le numéro de téléphone et l'adresse de la personne qui appelle. Dell prendra alors contact avec le poste de police auquel vous avez signalé la disparition de l'ordinateur.

Retour à la page du Sommaire

Retour à la page du Sommaire

Programme de configuration du système

Guide d'utilisation Dell™ Latitude™ D520

- Présentation
- Visualisation des écrans du programme de configuration du système
- Écrans de configuration du système
- Paramètres les plus utilisés

Présentation

REMARQUE : Votre système d'exploitation peut configurer automatiquement la plupart des options disponibles dans le programme de configuration du système, ce qui annule les options que vous avez définies à l'aide de ce programme. (Une des exceptions est l'option **External Hot Key** (Touche rapide externe), que vous pouvez désactiver ou activer via le programme de configuration du système uniquement.) Pour plus d'informations sur la configuration des fonctions de votre système d'exploitation, reportez-vous au Centre d'aide et de support (reportez-vous à la section Centre d'aide et de support Windows).

Vous pouvez utiliser le programme de configuration du système comme ci-après :

- Pour définir ou changer les fonctions modifiables par l'utilisateur, telles que le mot de passe
- Pour vérifier les informations concernant la configuration actuelle de l'ordinateur, telles que la capacité de mémoire système

Lorsque votre ordinateur est configuré, exécutez le programme de configuration du système pour vous familiariser avec les informations de configuration et les paramètres facultatifs du système. Vous pouvez noter ces informations au cas où vous en auriez besoin ultérieurement.

Les écrans de configuration du système affichent les informations sur la configuration courante et les paramètres de votre ordinateur, par exemple :

- Configuration du système
- Séquence d'amorçage
- Paramètres de configuration de l'amorçage (démarrage) et de la station d'accueil
- Paramètres de configuration de base des périphériques
- Réglages de sécurité du système et mot de passe de disque dur

AVIS : Ne modifiez les paramètres de configuration du système que si vous êtes un utilisateur expérimenté en informatique ou si vous êtes assisté par un représentant du support technique de Dell. Certaines modifications risquent de provoquer un mauvais fonctionnement de l'ordinateur.

Visualisation des écrans du programme de configuration du système

1. Allumez votre ordinateur (ou redémarrez-le).
2. Lorsque le logo DELL™ s'affiche, appuyez immédiatement sur la touche <F2>. Si vous attendez trop longtemps et que le logo Windows apparaît, attendez encore jusqu'à ce que le bureau Windows s'affiche. Éteignez alors votre ordinateur et faites une nouvelle tentative.

Écrans de configuration du système

REMARQUE : Pour afficher des informations sur un élément spécifique d'un écran de configuration du système, sélectionnez l'élément et consultez la zone d'**Aide** à l'écran.

Dans le programme de configuration du système, les catégories principales de paramètres apparaissent à gauche. Pour consulter les types de paramètres d'une catégorie, sélectionnez cette catégorie et appuyez sur <Entrée>. Quand vous sélectionnez une catégorie, la partie droite de l'écran affiche la valeur correspondant à ce type de paramètre. Vous pouvez modifier les paramètres qui apparaissent en blanc à l'écran. Les valeurs que vous ne pouvez pas modifier (car elles sont déterminées par l'ordinateur) sont estompées.

Les fonctions des touches de configuration du système apparaissent au bas de l'écran.

Paramètres les plus utilisés

Certains paramètres nécessitent le redémarrage de l'ordinateur pour que les nouveaux paramètres entrent en vigueur.

Modification de la séquence d'amorçage

La *séquence d'amorçage* ou ordre de démarrage indique à l'ordinateur où trouver le logiciel requis pour démarrer le système d'exploitation. Vous pouvez

modifier la séquence d'amorçage et activer ou désactiver des périphériques par la page **Boot Sequence** (Séquence d'amorçage) dans la catégorie **System** (Système).

REMARQUE : Pour changer la séquence d'amorçage une fois seulement, reportez-vous à la section Exécution d'un amorçage ponctuel.

La page **Séquence d'amorçage** affiche une liste générale de périphériques d'amorçage pouvant être installés sur votre ordinateur, comprenant entre autres :

- **Lecteur de disquette**
- **Disque dur de la baie modulaire**
- **Disque dur interne**
- **Lecteur de CD / DVD / CD-RW**

Pendant la procédure d'amorçage, l'ordinateur commence par le début de la liste, puis analyse chacun des périphériques activés à la recherche des fichiers de démarrage du système d'exploitation. Lorsque les fichiers ont été trouvés, l'ordinateur arrête la recherche et fait démarrer le système d'exploitation.

Pour définir les périphériques d'amorçage, sélectionnez un périphérique en appuyant sur les touches fléchées vers le haut ou vers le bas, puis activez ou désactivez le périphérique ou modifiez son ordre dans la liste.

- Pour activer ou désactiver un périphérique, sélectionnez-le et appuyez sur la barre d'espacement. Les périphériques activés apparaissent en blanc et sont précédés à gauche d'un petit triangle ; s'ils sont désactivés, ils apparaissent en bleu ou sont grisés et ne sont pas précédés d'un triangle.
- Pour modifier la position d'un périphérique dans la liste, sélectionnez-le et appuyez sur <u> ou <d> (pas de distinction entre majuscules et minuscules) pour le déplacer vers le haut ou vers le bas.

Les modifications que vous apportez à la séquence d'amorçage entrent en vigueur dès que vous les enregistrez et que vous quittez le programme de configuration du système.

Exécution d'un amorçage ponctuel

Vous pouvez définir une séquence d'amorçage ponctuelle sans passer par le programme de configuration du système. (Vous pouvez également utiliser cette procédure pour initialiser Dell Diagnostics sur la partition de l'utilitaire de diagnostics de votre disque dur.)

1. Arrêtez l'ordinateur à l'aide du menu **Démarrer**.
2. Si l'ordinateur est connecté à une station d'accueil (amarré), déconnectez-le. Pour obtenir des instructions, consultez la documentation qui accompagne la station d'accueil.
3. Connectez l'ordinateur à une prise secteur.
4. Allumez l'ordinateur. Lorsque le logo DELL apparaît, appuyez immédiatement sur <F12>. Si vous attendez trop longtemps et que le logo Windows apparaît, attendez encore jusqu'à ce que le bureau Windows s'affiche. Éteignez alors votre ordinateur et faites une nouvelle tentative.
5. Lorsque la liste des périphériques d'amorçage apparaît, sélectionnez celui que vous voulez utiliser pour l'amorçage, puis appuyez sur <Entrée>.

   L'ordinateur démarre à partir du périphérique sélectionné.

Au prochain redémarrage de l'ordinateur, la séquence d'amorçage précédente sera restaurée.

Changement des ports COM

L'option **Serial Port** (Port série), dans la catégorie **Onboard Devices** (Périphériques intégrés), permet d'affecter l'adresse du port COM (port série) ou de désactiver ce port série et son adresse pour libérer les ressources de l'ordinateur pour un autre périphérique.

Activation du capteur infrarouge

1. Trouvez l'option **Fast IR** (Infrarouge rapide) dans la catégorie **Onboard Devices** (Périphériques intégrés).

REMARQUE : Vérifiez que le port COM que vous sélectionnez est différent du port COM attribué au connecteur série.

2. Appuyez sur <Entrée>.
3. Utilisez les touches fléchées pour sélectionner le paramètre de port COM infrarouge.
4. Appuyez sur <Entrée>.
5. Suivez les instructions qui s'affichent à l'écran.

Lorsque le capteur infrarouge est activé, vous pouvez l'utiliser pour communiquer avec un périphérique infrarouge. Pour configurer un tel périphérique, consultez sa documentation, ainsi que le Centre d'aide et de support de Windows. Pour accéder au Centre d'aide et de support, reportez-vous à la section Centre d'aide et de support Windows.

Retour à la page du Sommaire

Réinstallation du logiciel

Guide d'utilisation Dell™ Latitude™ D520

- Pilotes
- Résolution des incompatibilités logicielles et matérielles
- Restauration de votre système d'exploitation

Pilotes

Qu'est-ce qu'un pilote ?

Un pilote est un programme qui contrôle un périphérique, une imprimante, une souris ou un clavier par exemple. Tous les périphériques nécessitent un pilote.

Un pilote sert d'interprète entre le périphérique et tout autre programme qui l'utilise. Chaque périphérique dispose de son propre jeu de commandes spécialisées que seul son pilote reconnaît.

Lorsque Dell livre l'ordinateur, les pilotes nécessaires sont déjà installés — aucune installation ou configuration supplémentaire n'est nécessaire.

AVIS : Le CD en option *Drivers and Utilities* peut contenir des pilotes pour des systèmes d'exploitation qui ne sont pas installés sur votre ordinateur. Vérifiez que vous installez le logiciel correspondant au système d'exploitation.

De nombreux pilotes, les pilotes de clavier par exemple, sont fournis avec votre système d'exploitation Microsoft® Windows®. Vous devez installer des pilotes si :

- vous mettez à jour votre système d'exploitation ;
- vous réinstallez votre système d'exploitation ;
- vous connectez ou installez un nouveau périphérique.

Identification des pilotes

Si vous rencontrez des difficultés avec un périphérique, identifiez le pilote à l'origine du problème et le mettez-le à niveau si nécessaire.

1. Cliquez sur **Démarrer**→ **Panneau de configuration**→ **Système**.
2. Cliquez sur **Matériel**→ **Gestionnaire de périphériques**.
3. Faites défiler la liste pour rechercher des périphériques comportant un point d'exclamation (un cercle jaune et un [**!**]) sur l'icône du périphérique.

   Lorsqu'un point d'exclamation se trouve à côté du nom du périphérique, vous devez réinstaller le pilote ou en installer un nouveau (reportez-vous à la section Réinstallation des pilotes et utilitaires).

Réinstallation des pilotes et utilitaires

AVIS : Le site web de support Dell à l'adresse **support.dell.com** et votre CD *Drivers and Utilities* fournissent les pilotes appropriés aux ordinateurs Dell™. Si vous installez des pilotes que vous avez obtenus par d'autres moyens, votre ordinateur risque de ne pas fonctionner correctement.

Utilisation de la fonction Restauration des pilotes de périphériques de Windows XP

Si un problème apparaît sur votre ordinateur après avoir installé ou mis à jour le pilote, utilisez la fonction Restauration des pilotes de périphériques de Windows XP pour remplacer le pilote pour la version précédemment installée.

1. Cliquez sur **Démarrer**→ **Panneau de configuration**→ **Système**.
2. Cliquez sur **Matériel**→ **Gestionnaire de périphériques**.
3. Cliquez avec le bouton droit sur le périphérique pour lequel le nouveau pilote a été installé et cliquez sur **Propriétés**.
4. Cliquez sur **Pilotes**→ **Restauration des pilotes**.

Si la restauration des pilotes de périphérique ne résout par le problème, utilisez la Restauration système pour ramener votre système à l'état du système d'exploitation précédant l'installation du nouveau pilote (reportez-vous à Utilisation de la Restauration du système Microsoft Windows XP).

Utilisation du CD Drivers and Utilities

REMARQUE : Le CD *Drivers and Utilities* est en option et il se peut qu'il ne soit pas livré avec votre ordinateur.

Si le programme Restauration des pilotes de périphériques ou la fonction Restauration du système ne corrigent pas le problème, réinstallez le pilote à partir du CD *Drivers and Utilities* (également appelé *ResourceCD*).

1. Enregistrez et fermez tous les fichiers et quittez tous les programmes.

2. Insérez le CD *Drivers and Utilities*.

   Dans la plupart des cas, le CD démarre automatiquement. Si ce n'est pas le cas, démarrez l'explorateur Windows, cliquez sur le répertoire du lecteur de CD pour afficher son contenu, puis double-cliquez sur le fichier **autorcd.exe**. Au premier lancement du CD, il peut vous proposer d'installer des fichiers de configuration. Cliquez sur **OK** et suivez les instructions à l'écran pour continuer.

3. Dans le menu déroulant **Language** de la barre d'outils, sélectionnez la langue voulue pour le pilote ou utilitaire (le cas échéant). L'écran de bienvenue apparaît.

4. Cliquez sur **Suivant**.

   Le CD explore automatiquement votre matériel pour détecter les pilotes et utilitaires utilisés sur votre ordinateur.

5. Quand le CD a terminé l'exploration du matériel, vous pouvez aussi détecter d'autres pilotes et utilitaires. Dans **Search Criteria** (Critères de recherche), sélectionnez les catégories voulues dans les menus déroulants **System Model** (Type de système), **Operating System** (Système d'exploitation) et **Topic** (Rubrique).

   Un ou plusieurs liens apparaissent pour les pilotes et utilitaires utilisés sur votre ordinateur.

6. Cliquez sur le lien d'un pilote ou utilitaire pour afficher des informations sur celui que vous souhaitez installer.

7. Cliquez sur le bouton **Installer** (s'il est disponible) pour lancer l'installation du pilote ou de l'utilitaire. Sur l'écran de bienvenue, suivez les invites pour terminer l'installation.

   Si vous ne trouvez pas de bouton **Installer**, l'installation automatique n'est pas possible. Pour des instructions d'installation, vous pouvez soit consulter les rubriques ci-dessous, soit cliquer sur **Extract** (Extraire), suivez les instructions d'extraction, puis lisez le fichier readme (lisez-moi).

   Si vous êtes invité à parcourir les fichiers de pilotes, cliquez sur le répertoire de CD sur la fenêtre d'informations sur les pilotes pour afficher les fichiers correspondant à ce pilote.

Réinstallation manuelle des pilotes

REMARQUE : Si vous réinstallez un pilote de capteur infrarouge, vous devez d'abord activer le capteur infrarouge dans le programme de configuration du système (reportez-vous à la section Activation du capteur infrarouge) avant de poursuivre l'installation du pilote.

1. Une fois les fichiers de pilote extraits vers votre disque dur, tel que décrit dans la section précédente, faites un clic droit sur **Poste de travail** sur le bureau Windows→ **Propriétés**→ **Matériel**→ **Gestionnaire de périphériques**.

2. Double-cliquez sur le type du périphérique pour lequel vous êtes en train d'installer le pilote (par exemple, **Modems** ou **Périphériques infrarouge**).

3. Double-cliquez sur le nom du périphérique pour lequel vous installez le pilote.

4. Cliquez sur **Pilote**→ **Mettre à jour le pilote**.

5. Cliquez sur **Installer à partir d'une liste ou d'un emplacement spécifique (Avancé)**→, puis sur **Suivant**.

6. Cliquez sur **Parcourir** et placez-vous à l'endroit où vous avez copié précédemment les fichiers de pilote.

7. Lorsque le nom du pilote approprié apparaît, cliquez sur **Suivant**→ **Terminer** et redémarrez votre ordinateur.

Résolution des incompatibilités logicielles et matérielles

Si un périphérique n'est pas détecté pendant la configuration du système d'exploitation ou est détecté mais n'est pas configuré correctement, utilisez le Dépanneur des conflits matériels pour résoudre cette incompatibilité.

1. Cliquez sur **Démarrer**→ **Aide et support**.

2. Entrez `Dépanneur des conflits matériels` dans le champ **Rechercher**, puis cliquez sur la flèche pour lancer la recherche.

3. Cliquez sur **Dépanneur des conflits matériels**→ **Je dois résoudre un problème matériel sur mon ordinateur**→ **Suivant**.

Restauration de votre système d'exploitation

Plusieurs méthodes de restauration du système d'exploitation sont disponibles :

- La fonction de restauration du système de Microsoft® Windows® XP ramène votre ordinateur à un état de fonctionnement antérieur, sans affecter les fichiers de données. Utilisez la restauration du système comme première solution de restauration du système d'exploitation permettant de conserver les fichiers de données.
- Si vous avez reçu un CD *Operating System* avec votre ordinateur, vous pouvez l'utiliser pour restaurer votre système d'exploitation. Mais l'utilisation du CD *Operating System* supprime aussi toutes les données du disque dur. N'utilisez le CD *que* si la restauration du système n'a pas résolu votre problème de système d'exploitation.

Utilisation de la Restauration du système Microsoft Windows XP

Le système d'exploitation Microsoft Windows XP fournit une fonctionnalité de Restauration du système qui vous permet de restaurer l'ordinateur à un état de fonctionnement antérieur (sans affecter les fichiers de données) si des modifications apportées aux logiciels, au matériel ou à d'autres paramètres du système ont mis l'ordinateur dans un état de fonctionnement non souhaité. Consultez le Centre d'aide et de support Windows pour plus d'informations sur l'utilisation de la Restauration du système. Pour accéder au Centre d'aide et de support, reportez-vous à la section Centre d'aide et de support Windows.

AVIS : Sauvegardez régulièrement vos fichiers de données. La fonction Restauration du système ne gère pas ni ne récupère vos fichiers de données.

REMARQUE : Les procédures présentées dans ce document concernent l'affichage par défaut de Windows. Par conséquent, elles risquent de ne pas fonctionner si votre ordinateur Dell™ est réglé sur le mode d'affichage classique de Windows.

Création d'un point de restauration

1. Cliquez sur **Démarrer**→ **Aide et support**.
2. Cliquez sur la tâche correspondant à **Restauration du système**.
3. Suivez les instructions qui s'affichent à l'écran.

Restauration de l'ordinateur à un état antérieur

Si des problèmes surviennent après l'installation d'un pilote de périphérique, utilisez la fonction Restauration des pilotes de périphériques (reportez-vous à la Utilisation de la fonction Restauration des pilotes de périphériques de Windows XP) pour résoudre le problème. Si le problème persiste, utilisez la fonction Restauration du système.

AVIS : Avant de restaurer l'ordinateur à un état antérieur, enregistrez et fermez tous les fichiers ouverts et quittez tous les programmes en cours d'exécution. Ne modifiez, n'ouvrez ou ne supprimez en aucun cas des fichiers ou des programmes tant que la restauration du système n'est pas terminée.

1. Cliquez sur **Démarrer**→ **Programmes**→ **Accessoires**→ **Outils système**→ **Restauration du système**.
2. Assurez-vous que l'option **Restaurer mon ordinateur à un état antérieur** est sélectionnée, puis cliquez sur **Suivant**.
3. Cliquez sur la date à laquelle vous souhaitez restaurer l'ordinateur.

   L'écran **Sélectionner un point de restauration** affiche un calendrier vous permettant de sélectionner des points de restauration. Toutes les dates du calendrier comportant des points de restauration apparaissent en gras.
4. Sélectionnez un point de restauration, puis cliquez sur **Suivant**.

   Si une date du calendrier contient un seul point de restauration, ce dernier est sélectionné automatiquement. Si plusieurs points de restauration sont disponibles, cliquez sur celui que vous souhaitez utiliser.
5. Cliquez sur **Suivant**.

   L'écran **Restauration complète** apparaît une fois que la fonction Restauration du système termine la collecte de données et l'ordinateur redémarre.
6. Une fois l'ordinateur redémarré, cliquez sur **OK**.

Pour changer de point de restauration, répétez les étapes précédentes en utilisant un autre point de restauration ou annulez la restauration.

Annulation de la dernière restauration du système

AVIS : Avant d'annuler la dernière restauration du système, enregistrez et fermez tous les fichiers ouverts et quittez tous les programmes en cours d'exécution. Ne modifiez, n'ouvrez ou ne supprimez en aucun cas des fichiers ou des programmes tant que la restauration du système n'est pas terminée.

1. Cliquez sur **Démarrer**→ **Programmes**→ **Accessoires**→ **Outils système**→ **Restauration du système**.
2. Cliquez sur **Annuler ma dernière restauration**→ **Suivant**.

Activation de la fonction Restauration du système

Si vous réinstallez Windows XP avec moins de 200 Mo d'espace disponible sur le disque dur, la fonction Restauration du système est automatiquement désactivée. Pour vérifier si la fonction Restauration du système est activée :

1. Cliquez sur **Démarrer**→ **Panneau de configuration**→ **Performances et maintenance**→ **Système**→ **Restauration du système**.
2. Assurez-vous que l'option **Désactiver la Restauration du système** n'est pas cochée.

Utilisation du CD Operating System

Avant de commencer

Si vous songez à réinstaller le système d'exploitation Windows XP pour corriger un problème sur un pilote récemment installé, commencez par utiliser la restauration de pilote de périphérique Windows XP (reportez-vous à Utilisation de la fonction Restauration des pilotes de périphériques de Windows XP). Si la restauration des pilotes de périphérique ne résout par le problème, utilisez la Restauration système pour ramener votre système à l'état du système d'exploitation précédant l'installation du nouveau pilote (reportez-vous à Utilisation de la Restauration du système Microsoft Windows XP) .

Pour réinstaller Windows XP, vous devez disposer des éléments suivants :

- CD Dell™ *Operating System*
- CD Dell *Drivers and Utilities*

REMARQUE : Le CD *Drivers and Utilities* contient les pilotes installés à l'assemblage de l'ordinateur. Utilisez le CD *Drivers and Utilities* pour charger les pilotes requis. Selon la région dans laquelle vous avez commandé votre ordinateur, ou selon que vous avez demandé ou non les CD, les CD *Drivers and Utilities* et *Operating System* peuvent ne pas être livrés avec votre ordinateur.

Réinstallation de Windows XP

La procédure de réinstallation complète peut prendre 1 à 2 heures. Après réinstallation du système d'exploitation, vous devrez aussi réinstaller les pilotes de périphériques, programme de protection contre les virus et autres logiciels.

AVIS : Le CD *Operating System* en option fournit des options de réinstallation du système Windows XP. Ces options permettent de remplacer des fichiers et peuvent avoir une influence sur les programmes installés sur votre disque dur. Ne réinstallez donc pas Windows XP si un technicien de support Dell ne vous a pas demandé de le faire.

1. Enregistrez et fermez tous les fichiers et quittez tous les programmes.
2. Insérez le CD *Operating System*. Cliquez sur **Quitter** si le message `Installer Windows XP` apparaît.
3. Lorsque le logo DELL™ apparaît, appuyez immédiatement sur <F12>.

   Si le logo du système d'exploitation apparaît, attendez de voir apparaître le bureau Windows, puis arrêtez l'ordinateur pour recommencer.
4. Suivez les instructions à l'écran pour terminer l'installation.

Retour à la page du Sommaire

Retour à la page du Sommaire

Caractéristiques

Guide d'utilisation Dell™ Latitude™ D520

Processeur	
Type de processeur	Processeur Intel® Core™ 2 Duo, processeur Intel Core Duo, processeur Intel Core Solo ou processeur Intel Celeron® M
Mémoire cache L1	32 Ko (interne)
Mémoire cache L2	jusqu'à 4 Mo (intégrée) selon le processeur Intel Core et 1 Mo pour le processeur Celeron M
Fréquence du bus externe	533 ou 667 MHz

Informations sur le système	
Jeu de puces du système	Intel 945GM ou Intel 940GML
Largeur du bus de données	64 bits
Largeur du bus de la mémoire DRAM	64 bits
Largeur du bus d'adresses du processeur	36 bits

Carte PC	
Contrôleur CardBus	O2Micro OZ711EZ1 (cartes PC et ExpressCards 34 mm) (prise en charge des ExpressCards USB par un adaptateur dans le logement CardBus)
Connecteur de carte PC	un (pour carte de type I ou type II et une ExpressCard 34 mm avec adaptateur) **REMARQUE :** Vous devez utiliser un adaptateur avec l'ExpressCard 34 mm avant de l'insérer dans le connecteur carte PC.
Cartes prises en charge	Cartes PC 3,3 V et 5 V ExpressCard 1,5 V (avec adaptateur)
Taille du connecteur de carte PC	68 broches
Largeur de données (maximale)	PCMCIA 16 bits CardBus 32 bits

Mémoire	
Connecteur du module de mémoire	deux supports SODIMM accessibles à l'utilisateur
Capacité des modules mémoire	256 Mo, 512 Mo, 1 Go et 2 Go
Type de mémoire	SDRAM DDRII 533/667 MHz
Mémoire minimale	256 Mo
Mémoire maximale	jusqu'à 4 Go pour le jeu de puces 945 GM et jusqu'à 2 Go pour le jeu de puces 940 GML

Ports et connecteurs	
Série	connecteur à 9 broches compatible 16550C, connecteur de mémoire tampon de 16 octets
Vidéo	connecteur 15 broches femelle
Audio	mini-connecteur de microphone, mini-connecteur de casque/haut-parleurs
Sortie TV S-vidéo	Connecteur mini-DIN 7 broches (câbles adaptateur en option avec connecteurs s-vidéo et vidéo composite)
USB	quatre connecteurs à 4 broches conformes à la norme USB 2.0
Capteur infrarouge	capteur compatible avec la norme IrDA (IR rapide) et la norme IrDA (IR lent)

Modem	prise en charge RJ-11
IEEE 1394a	connecteur série à 4 broches
Carte Mini	un logement de carte Mini de type IIIA
Carte réseau	port RJ-45
D-Port	connecteur d'amarrage standard pour duplicateur de port évolué D/Port

Communications	
Modem :	
Type	v.92 56K MDC
Contrôleur	softmodem
Interface	Intel audio haute définition
Carte réseau	LAN Ethernet 10/100 sur la carte système
Sans fil	prise en charge réseau sans fil par carte Mini PCI-e interne ; prise en charge de technologie sans fil Bluetooth® ; prise en charge de réseau mobile haut débit (WWAN) par ExpressCard avec adaptateur dans le logement de carte PC/ExpressCard

Vidéo	
Type de vidéo	Intel 950 GMA
Bus de données	PCI Express
Contrôleur/mémoire	1 Mo avec Dynamic Virtual Memory Technology (Technologie de mémoire virtuelle dynamique - DVMT) jusqu'à 64 Mo (256 Mo de mémoire système) ou 128 Mo (512 MB ou plus de mémoire système)
Interface LCD	LVDS
Prise en charge Téléviseur	NTSC ou PAL en mode S-vidéo et composite (par duplicateur de port évolué Dell™ D/Port seulement)

Audio	
Type	Audio haute définition (HDA)
Contrôleur audio	SigmaTel STAC9200
Conversion stéréo	20 bits (numérique à analogique), 18 bits (analogique à numérique)
Interfaces :	
Interne	Azalia/AC'97
Externe	mini-connecteur de microphone, mini-connecteur de casque/de haut-parleurs stéréo
Haut-parleur	deux haut-parleurs 8 ohms
Amplificateur intégré pour haut-parleurs	canal de 1 W en 8 ohms
Commandes de volume	boutons de contrôle de volume ou les menus de programmes

Ecran	
Type (matrice active TFT)	XGA 14,1 pouces et 15,0 pouces SXGA+ 15,0 pouces
Dimensions (écran 14 pouces) :	
Hauteur	214,3 mm (8,4 pouces)
Largeur	285,7 mm (11,3 pouces)
Diagonale	357,1 mm (14,1 pouces)
Dimensions (écran 15,1 pouces) :	
Hauteur	228,1 mm (8,9 pouces)
Largeur	304,1 mm (12,0 pouces)
Diagonale	381,0 mm (15 pouces)
Angle de fonctionnement	0° (fermé) à 180°
Angles de visualisation :	
XGA horizontal	+/– 40/40°
XGA vertical	+/– 10/30°

SXGA+ horizontal	+/– 65/65°
SXGA+ vertical	+/– 50/50°
Taille du pixel :	
XGA	0,297 mm (0,012 pouce)
SXGA+	0,217 mm (0,008 pouce)
Consommation électrique (panneau avec rétro-éclairage) (typique) :	
XGA	5,0 W (max.)
SXGA+	4,8 W (max.)
Commandes	possibilité de réglage de la luminosité à l'aide de raccourcis clavier

Clavier	
Nombre de touches	87 (U.S.A et Canada) ; 87 (Chine) ; 89 (Brésil) ; 88 (Europe) ; 91 (Japon)
Déplacement des touches	2,5 mm ± 0,3 mm (0,11 pouce ± 0,016 pouce)
Espacement des touches	19,05 mm ± 0,3 mm (0,75 pouce ± 0,012 pouce)
Organisation	QWERTY/AZERTY/Kanji

Tablette tactile	
Résolution X/Y (mode Tablette graphique)	240 cpi
Dimension :	
Largeur	Zone sensible de 64,88 mm (2,55 pouces)
Hauteur	Rectangle de 48,88 mm (1,92 pouce)

Batterie	
Type	«SMART» au lithium ion à 6 éléments (56 Wh) (de série) «SMART» au lithium ion à 6 éléments (48 Wh) (en option dans la baie média) «SMART» au lithium ion à 4 éléments (32 Wh) (en option)
Dimensions :	
Profondeur	77,5 mm (3,05 pouces)
Hauteur	19,5 mm (0,76 pouce)
Largeur	123,4 mm (4,86 pouces)
Masse	0,32 kg (0,70 lb) (6 éléments) 0,23 kg (0,52 lb) (4 éléments)
Tension	14,8 VCC (4 éléments) 11,1 VCC (6 éléments)
Durée approximative de la charge :	
Ordinateur éteint	approximativement 1 heure pour 80 pour cent de charge
Durée de fonctionnement	variable selon les conditions de fonctionnement et peut être considérablement plus courte en cas d'utilisation intensive Reportez-vous à la section Performances de la batterie pour plus d'informations.
Durée de service approximative	300 cycles de décharge/charge
Plage de températures :	
Fonctionnement	0° à 40°C (32° à 104°F)
Stockage	–40° à 60°C (–40° à 140°F)

Adaptateur secteur	
Tension d'entrée	100–240 VCA
Courant d'entrée (maximal)	1,5 A
Fréquence d'entrée	50–60 Hz
Courant de sortie	3,34 A (adaptateur secteur 65 W)

	4,62 A (adaptateur secteur 90 W)
Puissance	65 W 90 W
Tension de sortie nominale	19,5 Vcc
Dimensions et poids (adaptateur secteur 65 W) :	
Hauteur	28,3 mm (1,11 pouces)
Largeur	57,8 mm (2,28 pouces)
Profondeur	137,2 mm (5,40 pouces)
Poids (avec les câbles)	0,36 kg (0,79 livre)
Dimensions et poids (adaptateur secteur 90 W) :	
Hauteur	34,2 mm (1,35 pouces)
Largeur	60,9 mm (2,39 pouces)
Profondeur	153,42 mm (6,04 pouces)
Poids (avec les câbles)	0,46 kg (1,01 livre)
Plage de températures :	
Fonctionnement	0°à 40°C (32° à 104°F)
Stockage	–40° à 60°C (–40° à 140°F)

Caractéristiques physiques	
Hauteur	35,8 mm (1,4 pouce)
Largeur	338,3 mm (13,3 pouces)
Profondeur	273,0 mm (10,8 pouces)
Masse	environ 2,38 kg (5,24 livres), avec écran XGA 14 pouces, module Dell TravelLite™ et batterie 4 éléments ; le poids varie selon la configuration et la variabilité de fabrication

Environnement	
Plage de températures :	
Fonctionnement	0° à 35°C (32° à 95°F)
Stockage	–40° à 60°C (–40° à 140°F)
Humidité relative (maximale) :	
Fonctionnement	10 à 90 % (sans condensation)
Stockage	5 à 95 % (sans condensation)
Vibration maximale (avec un spectre de vibration aléatoire simulant l'environnement utilisateur) :	
Fonctionnement	0,66 GRMS
Stockage	1,30 GRMS
Choc maximal (mesuré disque dur en fonctionnement sur une impulsion demi-sinusoïdale de 2 ms en fonctionnement ; aussi mesuré en position de repos des têtes du disque dur et impulsion demi-sinusoïdale de 2 ms pour le stockage) :	
Fonctionnement	142 G, 70 pouces/s
Stockage	163 G, 80 pouces/s
Altitude (maximale) :	
Fonctionnement	–15,2 à 3048 m (–50 à 10 000 pieds)
Stockage	–15,2 à 10 668 m (–50 à 35 000 pieds)

Retour à la page du Sommaire

Retour à la page du Sommaire

Guide d'utilisation Dell™ Latitude™ D520

Cliquez sur les liens à gauche pour plus d'informations sur les caractéristiques et le fonctionnement de votre ordinateur. Pour plus d'informations sur d'autres documents inclus avec votre ordinateur, consultez la section Recherche d'informations.

REMARQUE : Une REMARQUE fournit des informations importantes qui vous aident à mieux utiliser votre ordinateur.

AVIS : Un AVIS vous avertit d'un risque de dommage matériel ou de perte de données et vous indique comment éviter le problème.

PRÉCAUTION : Une PRÉCAUTION indique un risque potentiel d'endommagement du matériel, de blessure corporelle ou de mort.

Pour obtenir la liste complète des abréviations et des sigles, reportez-vous au Glossaire.

Si vous avez acheté un ordinateur Dell™ Série n, les références du présent document concernant les systèmes d'exploitation Microsoft® Windows® ne sont pas applicables.

Les informations contenues dans ce document sont sujettes à modification sans préavis.
© 2006 Dell Inc. Tous droits réservés.

La reproduction de ce document, de quelque manière que ce soit, sans l'autorisation écrite de Dell Inc. est strictement interdite.

Marques utilisées dans ce document : *Dell*, le logo *DELL*, *Inspiron*, *Dell Precision*, *Dimension*, *OptiPlex*, *Latitude*, *PowerEdge*, *PowerVault*, *PowerApp*, *ExpressCharge*, *Dell TravelLite*, *Undock & Go*, *et Dell OpenManage* sont des marques de Dell Inc. ; *Core* est une marque de *Intel*, *Pentium* et *Celeron* sont des marques déposées de Intel Corporation ; *Microsoft*, *Outlook* et *Windows* sont des marques déposées de Microsoft Corporation ; *Bluetooth* est une marque déposée de Bluetooth SIG, Inc. et est utilisée par Dell sous licence ; *EMC* est une marque déposée de EMC Corporation; *ENERGY STAR* est une marque déposée de U.S. Environmental Protection Agency. En tant que partenaire du programme ENERGY STAR, Dell a fait en sorte que ce produit réponde aux normes de ce programme en matière de consommation énergétique.

Les autres marques et noms de produits pouvant être utilisés dans ce document sont reconnus comme appartenant à leurs propriétaires respectifs. Dell Inc. rejette tout intérêt propriétaire dans les marques et les noms commerciaux autres que les siens.

Retour à la page du Sommaire

Retour à la page du Sommaire

Déplacement avec votre ordinateur

Guide d'utilisation Dell™ Latitude™ D520

- Identification de votre ordinateur
- Emballage de l'ordinateur
- Conseils de voyage

Identification de votre ordinateur

- Fixez une étiquette nominative ou une carte de visite à l'ordinateur.
- Notez votre numéro de service et rangez-le en lieu sûr loin de l'ordinateur et de sa sacoche de transport. Utilisez le numéro de service pour signaler une perte ou vol aux autorités de police et à Dell.
- Créez un fichier sur le bureau Microsoft® Windows® appelé **if_found**. Incluez vos coordonnées dans ce fichier : nom, adresse, numéro de téléphone.
- Prenez contact avec l'émetteur de votre carte de crédit pour demander s'il propose des étiquettes d'identification codées.

Emballage de l'ordinateur

- Retirez tous les périphériques externes reliés à l'ordinateur pour les ranger en lieu sûr. Retirez les câbles branchés sur les cartes PC ou ExpressCards, et retirez les cartes PC dépassantes (reportez-vous à la section Retrait d'une carte ou d'un cache).
- Pour que l'ordinateur soit aussi léger que possible, remplacez les périphériques éventuellement installés dans la baie média par le module Dell TravelLite™.
- Chargez à fond la batterie principale et les batteries de rechange éventuelles que vous prévoyez d'emporter.
- Éteignez l'ordinateur.
- Débranchez l'adaptateur CA.

AVIS : Quand l'écran est fermé, tout objet sur le clavier ou le repose-mains risque d'endommager l'écran.

- Retirez les objets, par exemple trombones, stylos et papier, du clavier et du repose-mains avant de fermer l'écran.
- Utilisez la sacoche Dell™ en option pour emballer l'ordinateur et ses accessoires en toute sécurité.
- Évitez de ranger avec l'ordinateur de la mousse à raser, des eaux de Cologne, parfums ou aliments.

AVIS : Si l'ordinateur a été exposé à des températures extrêmes, laissez-le s'acclimater à la température ambiante 1 heure avant de l'allumer.

- Protégez l'ordinateur, les batteries et le disque dur des risques tels que les températures extrêmes et évitez toute exposition prolongée à la lumière directe du soleil, à la poussière, aux saletés ou aux liquides.
- Emballez l'ordinateur de façon qu'il ne glisse pas dans le coffre de votre véhicule ou dans un coffre de rangement en hauteur.

Conseils de voyage

AVIS : Ne déplacez pas l'ordinateur quand vous utilisez le lecteur optique pour éviter de perdre des données.

AVIS : N'enregistrez pas l'ordinateur en bagage accompagné.

- Pensez à modifier les options de gestion d'alimentation (reportez-vous à Configuration des paramètres de gestion d'énergie) pour optimiser l'autonomie sur batterie.
- Si vous voyagez à l'étranger, emportez une facture prouvant que l'ordinateur vous appartient — ou que vous avez le droit de l'utiliser s'il appartient à votre société — pour accélérer le passage aux douanes. Consultez le règlement douanier des pays que vous prévoyez de visiter, et prévoyez éventuellement d'obtenir si nécessaire un carnet international (aussi appelé *passeport de marchandise*) auprès de votre administration.
- Renseignez-vous sur les types de prise électrique utilisée dans les pays que vous visiterez, et prévoyez les adaptateurs correspondants.
- Consultez votre émetteur de carte de crédit pour savoir quel type d'assistance en cas d'urgence il propose aux utilisateurs d'ordinateur portable.

Voyage en avion

AVIS : Ne faites pas passer l'ordinateur dans un détecteur de métaux. Faites passer l'ordinateur dans une machine à rayons X ou faites-le contrôler manuellement.

- Vérifiez que vous disposez d'une batterie chargée au cas où on vous demanderait d'allumer l'ordinateur.

- Avant d'entrer dans l'avion, vérifiez que l'utilisation d'ordinateurs est autorisée. Certaines compagnies aériennes interdisent l'utilisation d'appareils électroniques pendant le vol. Toutes les compagnies aériennes interdisent l'utilisation d'appareils électroniques pendant le décollage et l'atterrissage.

Retour à la page du Sommaire

Retour à la page du Sommaire

Dépannage

Guide d'utilisation Dell™ Latitude™ D520

- Service de mise à jour technique Dell
- Dell Diagnostics
- Dell Support Utility
- Problèmes de lecteur
- Problèmes liés à la messagerie électronique, au modem ou à Internet
- Messages d'erreur
- Problèmes de périphérique IEEE 1394
- Problèmes de clavier
- Problèmes de blocage et problèmes logiciels
- Problèmes de mémoire
- Problèmes de réseau
- Problèmes de carte PC ou ExpressCard
- Problèmes d'alimentation
- Problèmes d'imprimante
- Problèmes de scanner
- Problèmes de son et de haut-parleurs
- Problèmes liés à la tablette tactile ou à la souris
- Problèmes de vidéo et d'affichage

Service de mise à jour technique Dell

Le service de mise à jour technique Dell est un avertissement par e-mail des mises à jour logicielles et matérielles correspondant à votre ordinateur. Ce service est gratuit et personnalisable en contenu, format et fréquence de réception des avertissements.

Pour vous inscrire au service de mise à jour technique (Dell Technical Update service), consultez l'adresse **support.dell.com / technicalupdate**.

Dell Diagnostics

PRÉCAUTION : Avant de commencer toute procédure de cette section, suivez les consignes de sécurité du *Guide d'information sur le produit*.

Quand utiliser Dell Diagnostics

Si vous rencontrez un problème avec votre ordinateur, procédez aux vérifications décrites dans la section Problèmes de blocage et problèmes logiciels et exécutez Dell Diagnostics avant de contacter Dell pour obtenir une assistance technique.

Il est recommandé d'imprimer ces procédures avant de commencer.

AVIS : Dell Diagnostics ne fonctionne que sur les ordinateurs Dell™.

REMARQUE : Le CD *Drivers and Utilities* est en option et n'est pas obligatoirement expédié avec tous les ordinateurs.

Démarrez Dell Diagnostics depuis le disque dur ou depuis le CD *Drivers and Utilities* en option (aussi appelé *ResourceCD*).

Démarrage de Dell Diagnostics à partir de votre disque dur

Dell Diagnostics se trouve dans une partition cachée (utilitaire de diagnostics) de votre disque dur.

REMARQUE : Si votre ordinateur ne peut pas afficher une image à l'écran, contactez Dell (reportez-vous à la section Contactez Dell).

1. Éteignez l'ordinateur.
2. Si l'ordinateur est connecté à une station d'accueil (amarré), déconnectez-le. Pour obtenir des instructions, consultez la documentation qui accompagne la station d'accueil.
3. Connectez l'ordinateur à une prise secteur.
4. Dell Diagnostics peut être lancé de deux façons :
   - Allumez l'ordinateur. Lorsque le logo DELL™ s'affiche, appuyez immédiatement sur <F12>. Sélectionnez **Diagnostics** dans le menu d'amorçage et appuyez sur <Entrée>.

     REMARQUE : Si vous attendez trop longtemps et que le logo du système d'exploitation apparaît, patientez jusqu'à ce que le bureau de Microsoft® Windows® s'affiche. Éteignez alors votre ordinateur et faites une nouvelle tentative.

   - Maintenez enfoncée la touche <Fn> en allumant l'ordinateur.

     REMARQUE : Si un message apparaît pour indiquer qu'aucune partition de diagnostic n'a été trouvée, lancez Dell Diagnostics depuis le CD *Drivers and Utilities* en option.

L'ordinateur lance l'évaluation du système de préamorçage avec une série de diagnostics intégrés qui effectue un test préalable de la carte système, du clavier, du disque dur et de l'écran.

- Répondez à toutes les questions qui s'affichent pendant l'évaluation.
- Si une défaillance de composant est détectée, l'ordinateur s'arrête et émet un signal sonore. Pour arrêter l'évaluation et redémarrer l'ordinateur, appuyez sur <Echap> ; pour passer au test suivant, appuyez sur <y> ; pour retester le composant défectueux, appuyez sur <r>.
- Si des défaillances sont détectées lors de l'évaluation système avant amorçage, notez le ou les codes d'erreur et contactez Dell (reportez-vous à Contactez Dell).

Si l'évaluation de préamorçage du système se déroule sans problème, vous recevez le message `Booting Dell Diagnostic Utility Partition. Press any key to continue.`

5. Appuyez sur une touche pour démarrer Dell Diagnostics à partir de la partition de diagnostics du disque dur.

Lancement de Dell Diagnostics à partir du CD Drivers and Utilities en option

1. Insérez le CD *Drivers and Utilities*.

2. Arrêtez et redémarrez l'ordinateur.

   Lorsque le logo DELL s'affiche, appuyez immédiatement sur <F12>.

   Si vous attendez trop longtemps et que le logo Windows apparaît, attendez encore jusqu'à ce que le bureau Windows s'affiche. Éteignez alors votre ordinateur et faites une nouvelle tentative.

   REMARQUE : La procédure ci-dessous modifie la séquence de démarrage pour un seul démarrage. Au démarrage suivant, l'ordinateur traitera l'ordre des périphériques de démarrage comme indiqué dans le programme de configuration du système.

3. Quand la liste des périphériques d'amorçage apparaît, sélectionnez **CD/DVD/CD-RW Drive** et appuyez sur <Entrée>.

4. Sélectionnez l'option **Boot from CD-ROM** sur le menu qui apparaît et appuyez sur <Entrée>.

5. Tapez 1 pour démarrer le menu et appuyez sur <Entrée> pour poursuivre.

6. Sélectionnez **Run the 32 Bit Dell Diagnostics** dans la liste numérotée. Si plusieurs versions apparaissent, sélectionnez la version correspondant à votre ordinateur.

7. Lorsque le **menu principal** de Dell Diagnostics s'affiche, sélectionnez le test à effectuer.

Menu principal de Dell Diagnostics

1. Une fois Dell Diagnostics chargé et l'écran du **menu principal** affiché, cliquez sur le bouton correspondant à l'option souhaitée.

Option	Fonction
Express Test (Test rapide)	Exécute un test rapide des périphériques. En règle générale, le test prend 10 à 20 minutes et n'exige aucune intervention de votre part. Effectuez tout d'abord un **Test rapide** pour trouver le problème plus rapidement.
Extended Test (Test approfondi)	Exécute un test approfondi des périphériques. En règle générale, le test prend 1 heure ou plus et nécessite que vous répondiez régulièrement à des questions.
Custom Test (Test personnalisé)	Teste un périphérique spécifique. Vous pouvez personnaliser les tests que vous souhaitez exécuter.
Symptom Tree (Arborescence des symptômes)	Répertorie les symptômes rencontrés les plus communs et vous permet de sélectionner un test selon le symptôme du problème auquel vous êtes confronté.

2. Si un problème est rencontré lors d'un test, un message affiche le code d'erreur et une description du problème. Notez le code d'erreur et la description du problème et suivez les instructions à l'écran.

   Si vous ne pouvez pas résoudre le problème, contactez Dell (reportez-vous à Contactez Dell).

   REMARQUE : Le numéro de service de votre ordinateur est situé en haut de chaque écran de test. Si vous contactez Dell, le service de support technique vous demandera votre numéro de service.

3. Si vous effectuez un test à partir de l'option **Test personnalisé** ou **Arborescence des symptômes**, cliquez sur l'onglet approprié décrit dans le tableau suivant pour en savoir plus.

Onglet	Fonction
Results (Résultats)	Affiche les résultats du test et les conditions d'erreur rencontrées.
Errors (Erreurs)	Affiche les conditions d'erreur rencontrées, les codes d'erreur et la description du problème.
Help (Aide)	Décrit le test et peut indiquer les conditions requises pour exécuter le test.
Configuration	Affiche la configuration matérielle du périphérique sélectionné. Dell Diagnostics obtient des informations de configuration de tous les périphériques à partir du programme de configuration du système, de la mémoire et de divers tests internes et les affiche dans la liste des périphériques, dans le volet gauche de l'écran. La liste des périphériques risque de ne pas afficher les noms de tous les composants installés sur votre ordinateur ou de tous les périphériques reliés à celui-ci.
Parameters (Paramètres)	Vous permet de personnaliser le test en modifiant ses paramètres.

4. Lorsque les tests sont terminés, si vous exécutez Dell Diagnostics à partir du CD *Drivers and Utilities*, retirez le CD.

5. Une fois les tests effectués, fermez l'écran pour revenir au **Menu principal**. Pour quitter Dell Diagnostics et redémarrer l'ordinateur, fermez l'écran du **Menu Main** (Principal).

Dell Support Utility

Le programme Dell Support Utility est installé sur votre ordinateur et accessible par l'icône Dell Support de la barre des tâches ou depuis le bouton **Démarrer**. Ce programme permet d'obtenir des informations d'auto-assistance, des mises à jour de logiciels et des contrôles de bon fonctionnement de votre environnement informatique.

Accès au programme Dell Support Utility

Accédez au programme Dell Support Utility depuis l'icône de la barre des tâches ou depuis le menu **Démarrer**.

Si l'icône Dell Support n'apparaît pas dans la barre des tâches :

1. Cliquez sur **Démarrer**→ **Tous les programmes**→ **Dell Support**→ **Paramètres de support Dell**.

2. Vérifiez que l'option **Afficher l'icône dans la barre des tâches** est cochée.

REMARQUE : Si Dell Support Utility n'est pas accessible depuis le menu **Démarrer**, consultez le site **support.dell.com** pour télécharger le logiciel.

Le programme Dell Support Utility est personnalisé pour votre environnement informatique.

L'icône dans la barre des tâches se comporte différemment par un clic simple, un double-clic ou un clic droit.

Clic sur l'icône Dell Support

Un clic ou un clic droit sur l'icône permet d'effectuer les tâches suivantes :

- Contrôle de votre environnement informatique.
- Consultation des paramètres de Dell Support Utility.
- Accès au fichier d'aide de Dell Support Utility.
- Consultation des questions les plus courantes.
- Approfondissement de Dell Support Utility.
- Désactivation de Dell Support Utility.

Double-clic sur l'icône Dell Support

Un double-clic sur l'icône permet de vérifier manuellement votre environnement informatique, de consulter les questions les plus fréquentes, d'accéder au fichier d'aide de Dell Support Utility et de consulter les paramètres de support Dell.

Pour plus d'informations sur Dell Support Utility, cliquez sur le point d'interrogation (**?**) en haut de l'écran **Dell™ Support**.

Problèmes de lecteur

PRÉCAUTION : Avant de commencer toute procédure de cette section, suivez les consignes de sécurité du *Guide d'information sur le produit*.

Remplissez la liste de vérification des diagnostics (reportez-vous à Liste de vérification des diagnostics) au fur et à mesure que vous effectuez les vérifications suivantes.

Vérifiez que® Windows® reconnaît le lecteur — Cliquez sur le bouton **Démarrer**, puis sur **Poste de travail**. Si le lecteur de disquette, de CD ou de DVD n'est pas répertorié, effectuez une analyse complète avec votre logiciel antivirus pour rechercher d'éventuels virus et les supprimer. Les virus peuvent parfois empêcher Windows de reconnaître le lecteur.

Test du lecteur —

- Insérez une autre disquette, un autre CD ou un autre DVD pour éliminer la possibilité que le premier support soit défectueux.
- Insérez une disquette d'amorçage et redémarrez l'ordinateur.

Nettoyez le lecteur ou le disque — Reportez-vous à la section Nettoyage de votre ordinateur.

Assurez-vous que le CD est correctement positionné sur l'axe

Vérifiez les connexions des câbles

Vérifiez les incompatibilités matérielles — Reportez-vous à la section Résolution des incompatibilités logicielles et matérielles.

Exécutez Dell Diagnostics — Reportez-vous à la section Dell Diagnostics.

Problèmes de lecteurs de CD et DVD

REMARQUE : Il peut arriver que le lecteur de CD ou de DVD haute vitesse vibre et produise du bruit. Cela ne signifie en aucun cas que le lecteur ou le CD/DVD est défectueux.

REMARQUE : En raison des différentes régions du monde entier et des différents formats de disque, certains titres DVD ne fonctionnent pas dans certains lecteurs DVD.

Problèmes d'écriture sur un lecteur de CD/DVD-RW

Fermez tous les programmes — Le lecteur de CD/DVD-RW doit recevoir un flux régulier de données lors de l'écriture. Si le flux est interrompu, une erreur peut se produire. Fermez tous les programmes avant de lancer l'écriture sur le CD/DVD-RW.

Désactivez le mode Veille dans Windows avant de lancer l'écriture sur un CD/DVD-RW — Reportez-vous à la section Mode Veille ou lancez une recherche à l'aide du mot clé ***veille*** dans le Centre d'aide et de support de Windows pour plus d'informations sur les modes d'économie d'énergie.

Réduisez la vitesse de gravure — Consultez les fichiers d'aide de votre logiciel de création de CD ou de DVD.

Si vous ne parvenez pas à éjecter le plateau du lecteur de CD, de CD-RW, de DVD ou de DVD+RW

1. Assurez-vous que l'ordinateur est éteint.
2. Redressez un trombone et insérez l'une de ses extrémités dans le trou d'éjection situé à l'avant du lecteur ; poussez ensuite fermement jusqu'à ce que le plateau soit partiellement éjecté.
3. Tirez le plateau avec précaution jusqu'à ce qu'il s'arrête.

Si vous entendez un bruit grinçant ou un raclement inhabituel

- Assurez-vous que ce son n'est pas émis par un programme en cours d'exécution.
- Assurez-vous que le disque est correctement inséré.

Problèmes de disque dur

Laissez l'ordinateur refroidir avant de l'allumer — Un disque dur trop chaud peut empêcher le fonctionnement du système d'exploitation. Laissez l'ordinateur s'acclimater à la température ambiante avant de l'allumer.

Lancez la vérification du disque —

1. Cliquez sur **Démarrer**→ **Poste de travail**.
2. Avec le bouton droit, cliquez sur **Disque local C:**.
3. Cliquez sur **Propriétés**→ **Outils**→ **Vérifier maintenant**.
4. Cliquez sur **Analyser et tenter la restauration des secteurs défectueux**→ **Démarrer**.

Problèmes liés à la messagerie électronique, au modem ou à Internet

PRÉCAUTION : Avant de commencer toute procédure de cette section, suivez les consignes de sécurité du *Guide d'information sur le produit*.

REMARQUE : Connectez le modem uniquement à une prise téléphonique analogique. Le modem ne fonctionne pas s'il est connecté à un réseau téléphonique numérique.

Vérifiez les paramètres de sécurité de Microsoft Outlook® Express — Si vous n'arrivez pas à ouvrir les pièces jointes à vos messages électroniques :

1. Dans Outlook Express, cliquez sur **Outils**→ **Options**→ **Sécurité**.
2. Cliquez sur **Ne pas autoriser l'ouverture ou l'enregistrement des pièces jointes susceptibles de contenir un virus** pour supprimer la coche.

Vérifiez la connexion du cordon téléphonique —

Inspectez le connecteur téléphonique —

Connectez directement le modem à la prise téléphonique murale —

Utilisez une autre ligne téléphonique —

- Assurez-vous que la ligne téléphonique est connectée au connecteur du modem. (Le connecteur est reconnaissable à l'étiquette verte ou à l'icône en forme de connecteur qui se trouve à côté d'elle).
- Assurez-vous qu'un déclic se produit lorsque vous insérez le connecteur de la ligne téléphonique dans le modem.
- Déconnectez la ligne téléphonique du modem et connectez-la à un téléphone. Attendez la tonalité.
- Si d'autres appareils téléphoniques partagent cette ligne, par exemple un répondeur téléphonique, un télécopieur, un protecteur de surtension ou un séparateur de ligne, contournez-les et connectez le modem directement à la prise téléphonique murale. Si vous utilisez un câble de 3 m (10 pieds) ou plus, essayez-en un plus court.

Exécutez les diagnostics Assistant du modem — Cliquez sur le bouton **Démarrer**, pointez sur **Programmes**, puis cliquez sur **Assistant du modem**. Suivez les instructions affichées à l'écran pour identifier et résoudre les problèmes liés au modem. (Cette application d'assistance du modem n'est disponible que sur certains ordinateurs).

Vérifiez que le modem communique avec Windows —

1. Cliquez sur **Démarrer**→ **Panneau de configuration**→ **Imprimantes et autres périphériques**→ **Options de modem et téléphonie**→ **Modems**.
2. Cliquez sur le port COM de votre modem→ **Propriétés**→ **Diagnostics**→ **Interroger le modem** pour vérifier que le modem communique avec Windows.
3. Si toutes les commandes reçoivent des réponses, le modem fonctionne correctement.

Vérifiez que vous êtes connecté à Internet — Assurez-vous que vous êtes bien abonné à un fournisseur d'accès Internet. Une fois le programme de messagerie électronique Outlook Express ouvert, cliquez sur **Fichier**. Si la case **Travailler hors connexion** est cochée, décochez-la, puis connectez-vous à Internet. Contactez votre fournisseur d'accès Internet pour obtenir une assistance.

Analysez votre ordinateur pour voir s'il contient des logiciels espions — Si vous observez un ralentissement des performances de votre ordinateur, si des fenêtres publicitaires s'affichent fréquemment sur votre écran ou si vous avez des problèmes pour vous connecter sur Internet, votre ordinateur est peut-être infecté par un logiciel espion. Utilisez un programme antivirus qui inclut une protection contre les logiciels espions (une mise à niveau de votre programme sera peut-être nécessaire) afin d'analyser votre ordinateur et de supprimer les logiciels espions. Pour plus d'informations, allez sur le site **support.dell.com** et lancez une recherche à l'aide du mot clé ***espion***.

Messages d'erreur

Remplissez la liste de vérification des diagnostics (reportez-vous à Liste de vérification des diagnostics) au fur et à mesure que vous effectuez les vérifications suivantes.

PRÉCAUTION : Avant de commencer toute procédure de cette section, suivez les consignes de sécurité du *Guide d'information sur le produit*.

Si le message n'est pas répertorié, consultez la documentation du système d'exploitation ou du programme que vous étiez en train d'utiliser au moment où le message est apparu.

Auxiliary device failure (Echec d'un périphérique auxiliaire) — La tablette tactile ou la souris externe sont peut-être défaillantes. Pour une souris externe, vérifiez la connexion du câble. Activez l'option Dispositif de pointage dans le programme de configuration du système. Si le problème persiste, contactez Dell (reportez-vous à Contactez Dell).

Bad Command or File Name (Commande ou nom de fichier incorrect) — Vérifiez que vous avez bien orthographié la commande, mis des espaces à bon escient et utilisé le chemin d'accès correct.

Cache disabled due to failure (Cache désactivé en raison d'une panne) — Le cache interne principal du microprocesseur présente un dysfonctionnement. Contactez Dell (reportez-vous à Contactez Dell).

CD drive controller failure (Echec du contrôleur du lecteur de CD) — Le lecteur de CD ne répond pas aux commandes de l'ordinateur (reportez-vous à Dell Support Utility).

Data error (Erreur de données) — Le disque dur ne peut pas lire les données (reportez-vous à Dell Support Utility).

Decreasing available memory (Mémoire disponible réduite) — Un ou plusieurs modules de mémoire peuvent être défaillants ou mal fixés. Réinstallez les modules de mémoire et remplacez-les au besoin (reportez-vous à la section Mémoire).

Disk C: failed initialization (Echec de l'initialisation du disque C:) — L'initialisation du disque dur a échoué. Exécutez les tests de disque dur dans Dell Diagnostics (reportez-vous à Dell Diagnostics).

Drive not ready (Le lecteur n'est pas prêt) — Le fonctionnement requiert la présence d'un disque dur dans la baie pour pouvoir continuer. Installez un disque dur dans la baie de disque dur (reportez-vous à Disque dur).

Error reading PCMCIA card (Erreur lors de la lecture de la carte PCMCIA) — L'ordinateur ne peut pas identifier la carte PC ou ExpressCard. Réinsérez la carte ou essayez une autre carte (reportez-vous à Utilisation de cartes).

Extended memory size has changed (La taille de la mémoire étendue a changé) — La quantité de mémoire enregistrée dans la mémoire vive rémanente (NVRAM) ne correspond pas à la mémoire installée sur l'ordinateur. Redémarrez l'ordinateur. Si l'erreur apparaît de nouveau, contactez Dell (reportez-vous à la section Contactez Dell).

The file being copied is too large for the destination drive (Le fichier en cours de copie est trop volumineux pour le lecteur de destination) — Le fichier que vous essayez de copier est trop volumineux pour le disque ou le disque est plein. Essayez de copier le fichier sur un autre disque ou utilisez un disque de capacité plus élevée.

A filename cannot contain any of the following characters (Un nom de fichier ne peut contenir aucun des caractères suivants) : \ / : * ? " < > | — N'utilisez pas ces caractères lorsque vous nommez un fichier.

Gate A20 failure (Echec Gate A20) — Un module de mémoire est peut-être mal fixé. Réinstallez les modules de mémoire et remplacez-les au besoin (reportez-vous à la section Mémoire).

General failure (Erreur générale) — Le système d'exploitation ne peut pas exécuter la commande. Ce message est généralement suivi d'informations spécifiques — par exemple, `Printer out of paper (l'imprimante manque de papier)`. Effectuez l'action corrective appropriée.

Hard-disk drive configuration error (Erreur de configuration du disque dur) — L'ordinateur ne peut pas identifier le type de disque. Eteignez l'ordinateur, retirez le disque dur (reportez-vous à la section Disque dur) et amorcez l'ordinateur à partir d'un CD. Éteignez ensuite l'ordinateur, réinstallez le disque dur et redémarrez. Exécutez les tests de disque dur dans Dell Diagnostics (reportez-vous à Dell Diagnostics).

Hard-disk drive controller failure 0 (Echec du contrôleur de disque dur 0) — Le disque dur ne répond pas aux commandes de l'ordinateur. Eteignez l'ordinateur, retirez le disque dur (reportez-vous à la section Disque dur) et amorcez l'ordinateur à partir d'un CD. Éteignez ensuite l'ordinateur, réinstallez le disque dur et redémarrez. Si le problème persiste, essayez avec un autre disque. Exécutez les tests de disque dur dans Dell Diagnostics (reportez-vous à Dell Diagnostics).

Hard-disk drive failure (Echec de disque dur) — Le disque dur ne répond pas aux commandes de l'ordinateur. Eteignez l'ordinateur, retirez le disque dur (reportez-vous à la section Disque dur) et amorcez l'ordinateur à partir d'un CD. Éteignez ensuite l'ordinateur, réinstallez le disque dur et redémarrez. Si le problème persiste, essayez avec un autre disque. Exécutez les tests de disque dur dans Dell Diagnostics (reportez-vous à Dell Diagnostics).

Hard-disk drive read failure (Echec de lecture de disque dur) — Le disque dur est peut-être défectueux. Eteignez l'ordinateur, retirez le disque dur (reportez-vous à la section Disque dur) et amorcez l'ordinateur à partir d'un CD. Éteignez ensuite l'ordinateur, réinstallez le disque dur et redémarrez. Si le problème persiste, essayez avec un autre disque. Exécutez les tests de disque dur dans Dell Diagnostics (reportez-vous à Dell Diagnostics).

Insert bootable media (Introduisez un support amorçable) — Le système d'exploitation tente de s'amorcer sur un CD non amorçable. Introduisez un CD amorçable.

Invalid configuration information-please run System Setup Program (Informations de configuration non valides, exécutez le programme de configuration du système) — Les informations de configuration du système ne correspondent pas à la configuration matérielle. C'est après l'installation d'un module de mémoire que ce message est le plus susceptible d'apparaître. Corrigez les options appropriées dans le programme de configuration du système (reportez-vous à la section Programme de configuration du système).

Keyboard clock line failure (Echec de la ligne de l'horloge clavier) — Pour les claviers externes, vérifiez la connexion du câble. Lancez le test Keyboard Controller (Contrôleur de clavier) dans Dell Diagnostics (reportez-vous à Dell Diagnostics).

Keyboard controller failure (Échec du contrôleur de clavier) — Pour les claviers externes, vérifiez la connexion du câble. Redémarrez l'ordinateur et évitez de toucher le clavier ou la souris durant la procédure d'amorçage. Lancez le test Keyboard Controller (Contrôleur de clavier) dans Dell Diagnostics (reportez-vous à Dell Diagnostics).

Keyboard data line failure (Echec de la ligne de données du clavier) — Pour les claviers externes, vérifiez la connexion du câble. Lancez le test Keyboard Controller (Contrôleur de clavier) dans Dell Diagnostics (reportez-vous à Dell Diagnostics).

Keyboard stuck key failure (Touche du clavier bloquée) — Pour les pavés numériques et les claviers externes, vérifiez la connexion du câble. Redémarrez l'ordinateur et évitez de toucher le clavier ou les touches durant la procédure d'amorçage. Lancez le test Stuck Key (Touche coincée) dans Dell Diagnostics (reportez-vous à Dell Diagnostics).

Memory address line failure at address, read value expecting value (Echec de la ligne d'adresse mémoire à cette adresse, valeur lue valeur attendue) — Un module de mémoire est peut-être défectueux ou mal fixé. Réinstallez les modules de mémoire et remplacez-les au besoin (reportez-vous à la section Mémoire).

Memory allocation error (Erreur d'allocation de mémoire) — Le logiciel que vous voulez utiliser est en conflit avec le système d'exploitation ou un autre programme ou utilitaire. Éteignez l'ordinateur, patientez 30 secondes, puis redémarrez-le. Essayez d'utiliser le programme de nouveau. Si le message d'erreur réapparaît, consultez la documentation du logiciel.

Memory data line failure at address, read value expecting value (Echec de la ligne de données à cette adresse, valeur lue valeur attendue) — Un module de mémoire est peut-être défectueux ou mal fixé. Réinstallez les modules de mémoire (reportez-vous à la section Mémoire) et remplacez-les au besoin.

Memory double word logic failure at address, read value expecting value (Echec de la logique double mot à cette adresse, valeur lue valeur attendue) — Un module de mémoire est peut-être défectueux ou mal fixé. Réinstallez les modules de mémoire (reportez-vous à la section Mémoire) et remplacez-les au besoin.

Memory odd/even logic failure at address, read value expecting value (Echec de la logique pair/impair à cette adresse, valeur lue valeur attendue) — Un module de mémoire est peut-être défectueux ou mal fixé. Réinstallez les modules de mémoire (reportez-vous à la section Mémoire) et remplacez-les au besoin.

Memory write/read failure at address, read value expecting value (Echec de lecture/écriture à cette adresse, valeur lue valeur attendue) — Un module de mémoire est peut-être défectueux ou mal fixé. Réinstallez les modules de mémoire (reportez-vous à la section Mémoire) et remplacez-les au besoin.

No boot device available (Aucun périphérique d'amorçage n'est disponible) — L'ordinateur ne peut pas trouver le disque dur. Si le disque dur est votre périphérique d'amorçage, assurez-vous qu'il est installé, bien en place et partitionné comme périphérique d'amorçage.

No boot sector on hard drive (Aucun secteur d'amorçage sur le disque dur) — Le système d'exploitation est peut-être endommagé. Contactez Dell (reportez-vous à Contactez Dell).

No timer tick interrupt (Aucune interruption de tic d'horloge) — Une puce de la carte système présente peut-être un dysfonctionnement. Exécutez les tests de l'ensemble du système dans Dell Diagnostics (reportez-vous à Dell Diagnostics).

Not enough memory or resources. Exit some programs and try again (Mémoire ou ressources insuffisantes. Fermez des programmes et réessayez) — Trop d'applications sont ouvertes. Fermez toutes les fenêtres et ouvrez le programme de votre choix.

Operating system not found (Système d'exploitation introuvable) — Remettez le disque dur (reportez-vous à la section Disque dur). Si le problème persiste, contactez Dell (reportez-vous à Contactez Dell).

Optional ROM bad checksum (Mauvais total de contrôle de la ROM facultative) — La mémoire ROM optionnelle présente peut-être un dysfonctionnement. Contactez Dell (reportez-vous à Contactez Dell).

A required .DLL file was not found (Un fichier .DLL requis est introuvable) — Il manque un fichier essentiel au programme que vous essayez d'ouvrir. Supprimez, puis réinstallez le programme.

1. Cliquez sur **Démarrer**→ **Panneau de configuration**→ **Ajout / Suppression de programmes**.
2. Sélectionnez le programme à supprimer.
3. Cliquez sur **Supprimer** ou **Modifier / Supprimer** et suivez les invites.
4. Reportez-vous à la documentation du programme pour obtenir les instructions d'installation.

Sector not found (Secteur introuvable) — Le système d'exploitation ne parvient pas à trouver un secteur sur le disque dur. Votre disque dur contient probablement un secteur défectueux ou une table d'allocation de fichiers (FAT) endommagée. Exécutez l'utilitaire de vérification des erreurs Windows pour vérifier la structure des fichiers du disque dur. Reportez-vous au Centre d'aide et de support pour consulter les instructions. Pour accéder au Centre d'aide et de support, reportez-vous à la section Centre d'aide et de support Windows. Si un grand nombre de secteurs sont défectueux, sauvegardez les données (si vous le pouvez), puis reformatez le disque dur.

Seek error (Erreur de recherche) — Le système d'exploitation ne parvient pas à trouver une piste particulière sur le disque dur.

Shutdown failure (Echec de l'arrêt) — Une puce de la carte système présente peut-être un dysfonctionnement. Exécutez les tests de l'ensemble du système dans Dell Diagnostics (reportez-vous à Dell Diagnostics).

Time-of-day clock lost power (Perte d'alimentation de l'horloge machine) — Les paramètres de configuration du système sont endommagés. Connectez votre ordinateur à une prise secteur pour charger la batterie. Si le problème persiste, essayez de restaurer les données en accédant au programme de configuration du système. Puis quittez immédiatement le programme. Si le message réapparaît, contactez Dell (reportez-vous à Contactez Dell).

Time-of-day clock stopped (Arrêt de l'horloge machine) — La batterie de réserve qui alimente les paramètres de configuration du système nécessite peut-être d'être rechargée. Connectez votre ordinateur à une prise secteur pour charger la batterie. Si le problème persiste, contactez Dell (reportez-vous à Contactez Dell).

Time-of-day not set-please run the System Setup program (L'heure n'est pas configurée, exécutez le programme de configuration du système) — L'heure ou la date du programme de configuration du système ne correspond pas à l'horloge du système. Corrigez les paramètres des options **Date** et **Heure** (reportez-vous à Programme de configuration du système).

Timer chip counter 2 failed (Echec du compteur 2 de la puce d'horloge) — Une puce de la carte système présente peut-être un dysfonctionnement. Exécutez les tests de l'ensemble du système dans Dell Diagnostics (reportez-vous à Dell Diagnostics).

Unexpected interrupt in protected mode (Interruption inattendue en mode protégé) — Le contrôleur du clavier présente peut-être un dysfonctionnement ou un module de mémoire est mal fixé. Exécutez les tests de la mémoire système dans Dell Diagnostics (reportez-vous à la section Dell Diagnostics).

x:\ is not accessible. The device is not ready (x:\ n'est pas accessible. Le périphérique n'est pas prêt) — Insérez une disquette dans le lecteur et réessayez.

Warning: Battery is critically low (Avertissement : le niveau de charge de la batterie est critique) — La batterie est pratiquement déchargée. Remplacez la batterie ou branchez l'ordinateur sur une prise secteur. Sinon, activez le mode Mise en veille prolongée ou éteignez l'ordinateur.

Problèmes de périphérique IEEE 1394

PRÉCAUTION : Avant de commencer toute procédure de cette section, suivez les consignes de sécurité du *Guide d'information sur le produit*.

Assurez-vous que le périphérique IEEE 1394 est reconnu par Windows — Cliquez sur **Démarrer**→ **Panneau de configuration**→ **Imprimantes et autres périphériques**. Si votre périphérique IEEE 1394 est répertorié, Windows le reconnaît.

Si vous rencontrez des problèmes au cours de l'utilisation d'un périphérique IEEE 1394 — Si le périphérique est fourni par Dell, contactez Dell (reportez-vous à Contactez Dell). Si le périphérique est fourni par un autre constructeur, contectez celui-ci.

Assurez-vous que le périphérique IEEE 1394 est correctement inséré dans le connecteur

Problèmes de clavier

PRÉCAUTION : Avant de commencer toute procédure de cette section, suivez les consignes de sécurité du *Guide d'information sur le produit*.

Remplissez la liste de vérification des diagnostics (reportez-vous à Liste de vérification des diagnostics) au fur et à mesure que vous effectuez les différentes vérifications.

REMARQUE : Utilisez le clavier intégré lorsque vous exécutez Dell Diagnostics ou le programme de configuration du système. Lorsque vous connectez un clavier externe, le clavier intégré reste entièrement opérationnel.

Problèmes liés au clavier externe

REMARQUE : Lorsque vous connectez un clavier externe, le clavier intégré reste entièrement opérationnel.

Vérifiez le câble du clavier — Éteignez l'ordinateur. Déconnectez le câble du clavier, vérifiez s'il n'est pas endommagé et reconnectez-le fermement.

Si vous utilisez un câble d'extension pour clavier, déconnectez-le et branchez le clavier directement sur l'ordinateur.

Vérifiez le clavier externe —

1. Éteignez l'ordinateur, patientez une minute, puis rallumez-le.
2. Vérifiez que les voyants des touches Verr num, Verr maj et Arrêt défil du clavier clignotent pendant le processus d'amorçage.
3. Sur le bureau Windows, cliquez sur **Démarrer**→ **Programmes**→ **Accessoires**→ **Bloc-notes**.
4. Entrez quelques caractères à l'aide du clavier externe et vérifiez qu'ils s'affichent correctement.

Si vous ne parvenez pas à effectuer ces vérifications, votre clavier externe est probablement défectueux.

Pour vous assurer que le problème vient bien du clavier externe, vérifiez le clavier intégré —

1. Éteignez l'ordinateur.
2. Déconnectez le clavier externe.
3. Allumez l'ordinateur.
4. Sur le bureau Windows, cliquez sur **Démarrer**→ **Programmes**→ **Accessoires**→ **Bloc-notes**.
5. Tapez quelques caractères à l'aide du clavier intégré et vérifiez qu'ils s'affichent à l'écran.

   Si les caractères s'affichent maintenant alors qu'ils ne s'affichaient pas avec le clavier externe, ce dernier est probablement défectueux. Contactez Dell (reportez-vous à Contactez Dell).

Exécutez les tests de diagnostic du clavier — Exécutez les tests Claviers compatibles PC-AT dans Dell Diagnostics (reportez-vous à Dell Diagnostics). Si les tests montrent que le clavier externe est défectueux, contactez Dell (reportez-vous à Contactez Dell).

Caractères imprévus

Désactivez le pavé numérique — Appuyez sur <Verr num> pour désactiver le pavé numérique s'il affiche des chiffres au lieu de lettres. Vérifiez que le voyant de verrouillage numérique n'est pas allumé.

Problèmes de blocage et problèmes logiciels

PRÉCAUTION : Avant de commencer toute procédure de cette section, suivez les consignes de sécurité du *Guide d'information sur le produit*.

L'ordinateur ne démarre pas

Assurez-vous que l'adaptateur secteur est solidement branché sur l'ordinateur et sur la prise secteur.

L'ordinateur ne répond plus

AVIS : Vous pouvez perdre des données si vous n'arrivez pas à arrêter correctement le système d'exploitation.

Eteignez l'ordinateur — Si vous n'obtenez aucune réponse lorsque vous appuyez sur une touche du clavier ou lorsque vous déplacez la souris, appuyez sur le bouton d'alimentation et maintenez-le enfoncé pendant au moins 8 à 10 secondes jusqu'à ce que l'ordinateur s'éteigne. Redémarrez l'ordinateur.

Un programme ne répond plus ou se bloque plusieurs fois

REMARQUE : La documentation de tout logiciel, la disquette ou le CD qui l'accompagne incluent généralement des instructions d'installation.

Fin du programme —

1. Appuyez simultanément sur <Ctrl><Maj><Echap>.
2. Cliquez sur **Gestionnaire des tâches**.
3. Cliquez sur **Applications**.
4. Cliquez sur le programme qui ne répond plus.
5. Cliquez sur **Fin de tâche**.

Consultez la documentation du logiciel — Le cas échéant, supprimez, puis réinstallez le programme.

Un programme est conçu pour une version antérieure d'un système d'exploitation Microsoft® Windows®

Exécutez l'Assistant Compatibilité des programmes — L'Assistant Compatibilité des programmes permet de configurer un programme pour qu'il fonctionne dans un environnement similaire aux environnements de systèmes d'exploitation autres que Windows XP.

1. Cliquez sur **Démarrer**→ **Programmes**→ **Accessoires**→ **Assistant Compatibilité des programmes**→ **Suivant**.
2. Suivez les instructions qui s'affichent à l'écran.

Un écran bleu uni apparaît

Eteignez l'ordinateur — Si vous n'obtenez aucune réponse lorsque vous appuyez sur une touche du clavier ou lorsque vous déplacez la souris, appuyez sur le bouton d'alimentation et maintenez-le enfoncé pendant au moins 8 à 10 secondes jusqu'à ce que l'ordinateur s'éteigne. Redémarrez l'ordinateur.

Autres problèmes logiciels

Consultez la documentation du logiciel ou contactez le fabricant pour obtenir des informations de dépannage —

- Assurez-vous que le programme est compatible avec le système d'exploitation installé sur votre ordinateur.
- Assurez-vous que l'ordinateur est conforme aux exigences matérielles requises pour que le logiciel fonctionne. Reportez-vous à la documentation du logiciel pour plus d'informations.
- Assurez-vous que le programme est correctement installé et configuré.
- Assurez-vous que les pilotes de périphérique n'entrent pas en conflit avec le programme.
- Le cas échéant, supprimez, puis réinstallez le programme.

Sauvegardez immédiatement vos fichiers

Utilisez un programme de recherche des virus pour vérifier le disque dur, les disquettes ou les CD

Enregistrez les fichiers ouverts et quittez tous les programmes, puis éteignez l'ordinateur par le menu Démarrer

Analysez votre ordinateur pour voir s'il contient des logiciels espions — Si vous observez un ralentissement des performances de votre ordinateur, si des fenêtres publicitaires s'affichent fréquemment sur votre écran ou si vous avez des problèmes pour vous connecter sur Internet, votre ordinateur est peut-être infecté par un logiciel espion. Utilisez un programme antivirus qui inclut une protection contre les logiciels espions (une mise à niveau de votre programme sera peut-être nécessaire) afin d'analyser votre ordinateur et de supprimer les logiciels espions. Pour plus d'informations, allez sur le site **support.dell.com** et lancez une recherche à l'aide du mot clé ***espion***.

Exécutez Dell Diagnostics — Reportez-vous à la section Dell Diagnostics. Si tous les tests s'exécutent correctement, la condition d'erreur est liée à un problème logiciel.

Problèmes de mémoire

Remplissez la liste de vérification des diagnostics (reportez-vous à Liste de vérification des diagnostics) au fur et à mesure que vous effectuez les vérifications suivantes.

PRÉCAUTION : Avant de commencer toute procédure de cette section, suivez les consignes de sécurité du *Guide d'information sur le produit*.

Si le message «Mémoire insuffisante» s'affiche —

- Enregistrez et fermez tous les fichiers ouverts et quittez tous les programmes en cours d'exécution que vous n'utilisez pas pour voir si cela permet de résoudre le problème.
- Consultez la documentation du logiciel pour prendre connaissance des besoins en mémoire minimum. Si nécessaire, installez de la mémoire supplémentaire (reportez-vous à Mémoire).
- Réinstallez les modules de mémoire pour vous assurer que votre ordinateur communique correctement avec la mémoire (reportez-vous à Mémoire).
- Exécutez Dell Diagnostics (reportez-vous à la section Dell Diagnostics).

Si vous rencontrez d'autres problèmes de mémoire —

- Réinstallez les modules de mémoire pour vous assurer que votre ordinateur communique correctement avec la mémoire (reportez-vous à Mémoire).
- Assurez-vous de suivre les consignes d'installation de la mémoire (reportez-vous à la section Mémoire).
- Exécutez Dell Diagnostics (reportez-vous à la section Dell Diagnostics).

Problèmes de réseau

Remplissez la liste de vérification des diagnostics au fur et à mesure que vous effectuez les vérifications suivantes.

PRÉCAUTION : Avant de commencer toute procédure de cette section, suivez les consignes de sécurité du *Guide d'information sur le produit*.

Généralités

Vérifiez le connecteur du câble de réseau — Assurez-vous que le câble de réseau est correctement inséré dans le connecteur réseau situé à l'arrière de l'ordinateur et dans le connecteur réseau de la prise murale.

Vérifiez les voyants du réseau sur le connecteur réseau — Si aucun voyant ne s'allume, cela signifie qu'il n'y a pas de communication avec le réseau. Remplacez le câble de réseau.

Redémarrez l'ordinateur et reconnectez-vous au réseau

Vérifiez les paramètres du réseau — Contactez l'administrateur de réseau pour qu'il vérifie vos paramètres et le fonctionnement du réseau.

Réseau haut débit mobile

REMARQUE : Le guide de l'utilisation du programme Dell Mobile Broadband Card Utility se trouve dans la section Aide et support. Vous pouvez aussi télécharger ce guide sur **support.dell.com**.

REMARQUE : L'icône apparaît dans la zone de notification si une carte haut débit mobile Dell est installé sur l'ordinateur. Double-cliquez sur l'icône pour lancer le programme.

Connexion impossible — La carte Dell Mobile Broadband Card doit être activée sur le réseau pour se connecter. Positionnez la souris sur l'icône de la zone de notification pour lire l'état de la connexion. Si l'état signale que la carte haut débit mobile n'est pas activée, reportez-vous à Activez votre carte haut débit mobile pour plus de détails. Si le problème persiste, contactez votre prestataire de services haut débit mobile pour plus de détails sur votre abonnement.

Vérifiez votre accès au réseau haut débit mobile — Contactez votre opérateur haut débit mobile pour vérifier votre abonnement et les services pris en charge.

Vérifiez l'état avec Dell Mobile Broadband Card Utility — Cliquez sur l'icône de la barre des tâches pour lancer le programme. Vérifiez l'état dans la fenêtre principale :

- `Carte non détectée` – Redémarrez l'ordinateur et relancez l'utilitaire.

  REMARQUE : Si vous n'arrivez pas à vous connecter à un réseau sans fil, vérifiez que vous disposez de tous les éléments pour constituer un réseau sans fil (reportez-vous à Éléments nécessaires pour établir une connexion sans fil), puis vérifiez que votre carte réseau sans fil est activée en appuyant sur <Fn><F2>.

  Vous pouvez activer ou désactiver la fonction de réseau sans fil de votre ordinateur par la combinaison de touches <Fn><F2>. Si la fonction de réseau sans fil est activée, appuyez sur <Fn><F2> pour la désactiver. Si la fonction de réseau sans fil est désactivée, appuyez sur <Fn><F2> pour l'activer.

- `Wireless Disabled (fonctions sans fil désactivées)` – Appuyez sur <Fn><F2> ou cliquez à droite sur l'icône pour vérifier que votre carte réseau ExpressCard est activée.
- `Searching (Recherche)` – Le programme Dell Mobile Broadband Card Utility n'a pas encore trouvé de réseau haut débit mobile. Si la recherche persiste, vérifiez que la force du signal est suffisante.
- `No service (Pas de couverture)` – Le programme Dell Mobile Broadband Card Utility n'a pas détecté de réseau haut débit mobile. Vérifiez que la force de réception du signal est suffisante. Redémarrez le programme Dell wireless ou contactez votre opérateur haut débit mobile.
- `Check your WWAN service (Vérifiez votre abonnement WWAN)` – Contactez votre opérateur réseau haut débit mobile pour vérifier votre abonnement et les services pris en charge.

Activez votre carte haut débit mobile — Avant toute connexion à l'Internet, vous devez activer le service haut débit mobile auprès de votre prestataire de service téléphonique mobile. Pour des instructions et informations supplémentaires sur l'utilisation du programme Dell Mobile Broadband Card Utility, consultez le guide de l'utilisateur accessible par le Centre d'aide et de support Windows. Pour accéder au Centre d'aide et de support, reportez-vous à la section Centre d'aide et de support Windows. Le guide de l'utilisateur est aussi accessible par le site de support Dell à l'adresse **support.dell.com** ainsi que sur le CD livré avec votre carte haut débit mobile si vous l'avez acheté séparément de l'ordinateur.

Problèmes de carte PC ou ExpressCard

PRÉCAUTION : Avant de commencer toute procédure de cette section, suivez les consignes de sécurité du *Guide d'information sur le produit*.

Vérifiez la carte — Assurez-vous que la carte est correctement insérée dans le connecteur. Si vous utilisez une carte ExpressCard, vérifiez que la carte est insérée dans un adaptateur avant de l'insérer dans le logement de carte.

Vérifiez que la carte est reconnue par Windows — Double-cliquez sur l'icône **Supprimer le périphérique en toute sécurité** dans la barre des tâches Windows. Vérifiez que la carte est répertoriée.

Si vous rencontrez des problèmes avec une carte PC fournie par Dell — Contactez Dell (reportez-vous à Contactez Dell).

Si vous rencontrez des problèmes avec une carte non fournie par Dell — Contactez le fabricant de la carte.

Problèmes d'alimentation

Remplissez la liste de vérification des diagnostics (reportez-vous à Liste de vérification des diagnostics) au fur et à mesure que vous effectuez les vérifications suivantes.

PRÉCAUTION : Avant de commencer toute procédure de cette section, suivez les consignes de sécurité du *Guide d'information sur le produit*.

Vérifiez le voyant d'alimentation — Lorsque le voyant d'alimentation est allumé ou lorsqu'il clignote, l'ordinateur est sous tension. Si le voyant d'alimentation clignote, l'ordinateur est en mode Veille — appuyez sur le bouton d'alimentation pour quitter le mode Veille. Si le voyant est éteint, appuyez sur le bouton d'alimentation pour allumer l'ordinateur.

Chargez la batterie — Il se peut que la batterie soit déchargée.

1. Réinstallez la batterie.
2. Utilisez l'adaptateur secteur pour connecter votre ordinateur à une prise secteur.
3. Allumez l'ordinateur.

REMARQUE : L'autonomie de la batterie (la période durant laquelle la batterie reste chargée) diminue avec le temps. Selon la fréquence d'utilisation et les conditions de fonctionnement de la batterie, il est possible que vous deviez en acheter une autre au cours de la durée de vie de votre ordinateur.

Vérifiez le voyant d'état de la batterie — Si le voyant d'état de la batterie clignote en orange ou est orange et fixe, la batterie est peu chargée ou complètement déchargée. Connectez l'ordinateur à une prise secteur.

Si le voyant d'état de la batterie est alternativement vert et orange et clignote, la batterie est trop chaude pour démarrer le processus de recharge. Éteignez l'ordinateur, déconnectez-le de la prise secteur et laissez-le refroidir, ainsi que la batterie, jusqu'à ce qu'ils atteignent la température ambiante.

Si le voyant d'état de la batterie est vert et clignote rapidement, il se peut que la batterie soit défectueuse. Contactez Dell (reportez-vous à Contactez Dell).

Vérifiez la température de la batterie — Si la température de la batterie est inférieure à 0° C (32° F), l'ordinateur ne démarrera pas.

Testez la prise secteur — Assurez-vous que la prise secteur fonctionne en la testant à l'aide d'un autre appareil, une lampe par exemple.

Vérifiez l'adaptateur secteur — Vérifiez les connexions du câble de l'adaptateur secteur. Si l'adaptateur secteur est muni d'un voyant, assurez-vous que ce dernier est allumé.

Connectez l'ordinateur directement à une prise secteur — Contournez les protecteurs de surtension, les rampes d'alimentation et les rallonges de câble pour vérifier que l'ordinateur est sous tension.

Eliminez les sources potentielles d'interférences — Éteignez les ventilateurs, les lampes fluorescentes ou halogènes ou tout autre appareil se trouvant à proximité.

Réglez les propriétés de l'alimentation — Reportez-vous à Configuration des paramètres de gestion d'énergie.

Remettez en place les modules de mémoire — Si le voyant d'alimentation de l'ordinateur est allumé mais que l'écran reste vide, réinstallez les modules de mémoire (reportez-vous à Mémoire).

Vérification de la puissance de l'alimentation

Votre ordinateur est conçu pour fonctionner avec les adaptateurs secteur 65 W ou 90 W. Pour optimiser les performances du système, vous utilisez toujours un adaptateur 90 W.

L'utilisation d'adaptateurs CA moins puissants, notamment l'adaptateur CA 65 W fait apparaître un message AVERTISSEMENT.

Considérations relatives à l'alimentation d'un périphérique d'amarrage

Votre ordinateur permet d'utiliser un duplicateur de port évolué Dell D/Port. En raison d'une consommation électrique accrue lorsqu'un ordinateur est amarré à la station d'accueil, le fonctionnement normal de l'ordinateur n'est pas possible sur batterie uniquement. Vérifiez que l'adaptateur secteur 90 W est connecté à l'ordinateur lorsque celui-ci est amarré à la station d'accueil.

Amarrage lorsque l'ordinateur fonctionne

Si un ordinateur en fonctionnement est connecté au Dell D/Port, la présence de la station d'accueil est ignorée tant que l'adaptateur CA/CC est connecté à l'ordinateur.

Coupure secteur lorsque l'ordinateur est amarré

Si un ordinateur subit des coupures de courant alors qu'il est connecté au Dell D/Port, il passe immédiatement en mode Performances réduites.

Problèmes d'imprimante

Remplissez la liste de vérification des diagnostics (reportez-vous à Liste de vérification des diagnostics) au fur et à mesure que vous effectuez les vérifications suivantes.

PRÉCAUTION : Avant de commencer toute procédure de cette section, suivez les consignes de sécurité du *Guide d'information sur le produit*.

REMARQUE : Pour toute assistance technique concernant votre imprimante, contactez son fabricant.

Vérifiez que l'imprimante est allumée

Vérifiez les connexions des câbles de l'imprimante —

- Consultez la documentation de l'imprimante pour obtenir des informations sur la connexion des câbles.
- Assurez-vous que les câbles de l'imprimante sont solidement connectés à l'imprimante et à l'ordinateur.

Testez la prise secteur — Assurez-vous que la prise secteur fonctionne en la testant à l'aide d'un autre appareil, une lampe par exemple.

Vérifiez que l'imprimante est reconnue par Windows —

1. Cliquez sur **Démarrer**→ **Panneau de configuration**→ **Imprimantes et autres périphériques**→ **Afficher les imprimantes ou les télécopieurs installés**.
2. Si l'imprimante apparaît dans la liste, cliquez avec le bouton droit sur l'icône la représentant.
3. Cliquez sur **Propriétés**→ **Ports**. Pour une imprimante parallèle, vérifiez que le réglage **Impression sur les ports suivants:** est **LPT1 (port imprimante)**. Pour une imprimante USB, vérifiez que le réglage **Impression sur les ports suivants:** est **USB**.

Réinstallation du pilote de l'imprimante — Pour obtenir des instructions, reportez-vous à la documentation de l'imprimante.

Problèmes de scanner

PRÉCAUTION : Avant de commencer toute procédure de cette section, suivez les consignes de sécurité du *Guide d'information sur le produit*.

REMARQUE : Pour toute assistance technique au sujet de votre scanner, contactez le fabricant du scanner.

Consultez la documentation du scanner — Reportez-vous à la documentation du scanner pour obtenir des informations de configuration et de dépannage.

Déverrouillez le scanner — Vérifiez que votre scanner est déverrouillé s'il comporte un bouton ou une languette de verrouillage.

Redémarrez l'ordinateur et réessayez

Vérifiez les connexions des câbles —

- Consultez la documentation du scanner pour obtenir des informations sur la connexion des câbles.
- Assurez-vous que les câbles du scanner sont solidement connectés au scanner et à l'ordinateur.

Vérifiez que le scanner est reconnu par Microsoft Windows — Cliquez sur **Démarrer**→ **Panneau de configuration**→ **Imprimantes et autres périphériques**→ **Scanners et appareils photo**. Si votre scanner est répertorié, Windows le reconnaît.

Réinstallez le pilote du scanner — Consultez la documentation du scanner pour obtenir des instructions.

Problèmes de son et de haut-parleurs

Remplissez la liste de vérification des diagnostics (reportez-vous à Liste de vérification des diagnostics) au fur et à mesure que vous effectuez les vérifications suivantes.

PRÉCAUTION : Avant de commencer toute procédure de cette section, suivez les consignes de sécurité du *Guide d'information sur le produit*.

Aucun son ne sort des haut-parleurs intégrés

Réglez le contrôle de volume de Windows — Double-cliquez sur l'icône en forme de haut-parleur, dans le coin inférieur droit de l'écran. Assurez-vous d'avoir monté le volume et que le son n'est pas coupé. Réglez le volume, les aigus ou les basses pour supprimer toute distorsion.

Réinstallez le pilote audio — Reportez-vous à la section Réinstallation des pilotes et des utilitaires.

Aucun son ne sort des haut-parleurs externes

Assurez-vous que le caisson de basse et les haut-parleurs sont sous tension — Reportez-vous au schéma d'installation fourni avec les haut-parleurs. Si vos haut-parleurs sont dotés de commandes de volume, réglez le volume, les aigus ou les basses pour supprimer toute distorsion.

Réglez le contrôle de volume de Windows — Cliquez ou double-cliquez sur l'icône haut-parleur dans le coin inférieur droit de l'écran. Assurez-vous d'avoir monté le volume et que le son n'est pas coupé.

Déconnectez le casque du connecteur de casque — Le son des haut-parleurs est automatiquement désactivé lorsque le casque est connecté au connecteur de casque du panneau avant de l'ordinateur.

Testez la prise secteur — Assurez-vous que la prise secteur fonctionne en la testant à l'aide d'un autre appareil, une lampe par exemple.

Eliminez les sources potentielles d'interférences — Éteignez les ventilateurs, tubes au néon ou lampes halogène proches afin de vérifier s'ils produisent des interférences.

Réinstallez le pilote audio — Reportez-vous à la section Réinstallation des pilotes et des utilitaires.

Exécutez Dell Diagnostics — Reportez-vous à la section Dell Diagnostics.

REMARQUE : Le réglage du volume de certains lecteurs MP3 annule l'effet du paramètre de volume de Windows. Si vous avez écouté des chansons au format MP3, vérifiez que vous n'avez pas baissé ou augmenté le volume.

Aucun son émis par le casque

Vérifiez la connexion des câbles du casque — Assurez-vous que le câble du casque est correctement inséré dans le connecteur de casque.

Réglez le contrôle de volume de Windows — Cliquez ou double-cliquez sur l'icône haut-parleur dans le coin inférieur droit de l'écran. Assurez-vous d'avoir monté le volume et que le son n'est pas coupé.

Problèmes liés à la tablette tactile ou à la souris

Vérifiez les paramètres de la tablette tactile —

1. Cliquez sur **Démarrer**→ **Panneau de configuration**→ **Imprimantes et autres périphériques**→ **Souris**.
2. Réglez les paramètres.

Vérifiez le câble de la souris — Éteignez l'ordinateur. Déconnectez le câble de la souris, vérifiez s'il n'est pas endommagé et reconnectez-le fermement.

Si vous utilisez un câble d'extension pour souris, déconnectez-le et branchez la souris directement sur l'ordinateur.

Pour vous assurer que le problème vient de la souris, testez la tablette tactile —

1. Éteignez l'ordinateur.
2. Déconnectez la souris.
3. Allumez l'ordinateur.
4. Lorsque le bureau Windows apparaît, utilisez la tablette tactile pour déplacer le curseur, sélectionner une icône et l'ouvrir.

Si la tablette tactile fonctionne correctement, la souris est probablement défectueuse.

Vérifiez les paramètres du programme de configuration du système — Assurez-vous que le programme de configuration du système répertorie le périphérique approprié pour l'option du périphérique de pointage. (L'ordinateur reconnaît automatiquement une souris USB sans modifier aucun paramètre). Pour en savoir plus sur le programme de configuration du système, reportez-vous à Programme de configuration du système.

Test du contrôleur de souris — Pour tester le contrôleur de souris (qui affecte le mouvement du pointeur) et le fonctionnement des boutons de la tablette tactile ou de la souris, exécutez le test de la souris dans le groupe de tests **Périphériques de pointage** de Dell Diagnostics (reportez-vous à Dell Diagnostics).

Réinstallez le pilote de la tablette tactile — Reportez-vous à la section Réinstallation des pilotes et des utilitaires.

Problèmes de vidéo et d'affichage

Remplissez la liste de vérification des diagnostics (reportez-vous à Liste de vérification des diagnostics) au fur et à mesure que vous effectuez les vérifications suivantes.

PRÉCAUTION : Avant de commencer toute procédure de cette section, suivez les consignes de sécurité du *Guide d'information sur le produit*.

Si l'écran est vide

REMARQUE : Si vous utilisez un programme qui exige une résolution supérieure à celle dont vous disposez, Dell vous conseille de brancher un écran externe à votre ordinateur.

Vérifiez la batterie — Si vous utilisez une batterie pour alimenter l'ordinateur, la batterie peut être déchargée. Connectez l'ordinateur à une prise secteur à l'aide de l'adaptateur secteur, puis allumez votre ordinateur.

Testez la prise secteur — Assurez-vous que la prise secteur fonctionne en la testant à l'aide d'un autre appareil, une lampe par exemple.

Vérifiez l'adaptateur secteur — Vérifiez les connexions du câble de l'adaptateur secteur. Si l'adaptateur secteur est muni d'un voyant, assurez-vous que ce dernier est allumé.

Connectez l'ordinateur directement à une prise secteur — Contournez les protecteurs de surtension, les rampes d'alimentation et les rallonges de câble pour vérifier que l'ordinateur est sous tension.

Réglez les propriétés de l'alimentation — Recherchez le mot clé ***veille*** dans le Centre d'aide et de support de Windows (reportez-vous à Centre d'aide et de support Windows).

Basculez l'image vidéo — Si votre ordinateur est connecté à un moniteur externe, appuyez sur <Fn><F8> pour basculer l'affichage de l'image vidéo vers l'écran.

Si l'écran est difficile à lire

Réglez la luminosité — Appuyez sur <Fn> et sur la touche fléchée vers le haut ou vers le bas.

Eloignez le caisson de basse externe de l'ordinateur ou de l'écran — Si vos haut-parleurs externes comportent un caisson de basse, vérifiez que ce dernier se trouve à au moins 60 cm (2 pieds) de l'ordinateur ou du moniteur externe.

Eliminez les sources potentielles d'interférences — Éteignez les ventilateurs, les lampes fluorescentes ou halogènes ou tout autre appareil se trouvant à proximité.

Orientez l'ordinateur dans une direction différente — Éliminez les reflets du soleil pouvant altérer la qualité de l'image.

Réglez les paramètres d'affichage de Windows —

1. Cliquez sur **Démarrer**→ **Panneau de configuration**→ **Apparence et thèmes**.
2. Cliquez sur la zone que vous souhaitez modifier ou cliquez sur l'icône **Affichage/Écran**.
3. Essayez différents paramètres de **Qualité couleur** et **Résolution d'écran**.

Exécutez les tests de diagnostics vidéo — Si aucun message d'erreur n'apparaît et que vous avez toujours un problème d'affichage, mais que l'écran n'est pas entièrement noir, exécutez les tests du groupe de périphériques **Vidéo** dans Dell Diagnostics (reportez-vous à Dell Diagnostics). Puis contactez Dell (reportez-vous à Contactez Dell).

Reportez-vous à la section «Messages d'erreur» — Si un message d'erreur apparaît, reportez-vous à Messages d'erreur.

Si seule une partie de l'écran est lisible

Connectez un moniteur externe —

1. Éteignez votre ordinateur et connectez un moniteur externe à ce dernier.
2. Allumez l'ordinateur et le moniteur, puis réglez la luminosité et le contraste.

Si le moniteur externe fonctionne correctement, le moniteur ou le contrôleur vidéo de l'ordinateur est peut-être défectueux. Contactez Dell (reportez-vous à Contactez Dell).

Retour à la page du Sommaire